NATURAL GAS MODELS: B81NS-1

PROPANE GAS MODELS: B81PS-1

ENGLISH

FRENCH PG. 9

NAPOLEON

INSTALLATION AND OPERATION MANUAL

High Definition 81 See Thru Mineral Rock Burner Assembly

(B81NS-1 illustrated)

SAFETY INFORMATION

⚠ WARNING

FIRE OR EXPLOSION HAZARD
Failure to follow safety warnings exactly could result in serious injury, death, or property damage.

- Do not store or use gasoline or other flammable vapors and liquids in the vicinity of this or any other appliance.

- **WHAT TO DO IF YOU SMELL GAS**:
- Do not try to light any appliance.
- Do not touch any electrical switch; do not use any phone in your building.
- Immediately call your gas supplier from a neighbour's phone. Follow the gas supplier's instructions.
- If you cannot reach your gas supplier, call the fire department.

- Installation and service must be performed by a qualified installer, service agency, or the supplier.

This appliance may be installed in an aftermarket, permanently located, manufactured home (USA only) or mobile home, where not prohibited by local codes.

This appliance is only for use with the type of gas indicated on the rating plate. This appliance is not convertible for use with other gases, unless a certified kit is used.

INSTALLER:
Leave this manual with the appliance
CONSUMER:
Retain this manual for future reference

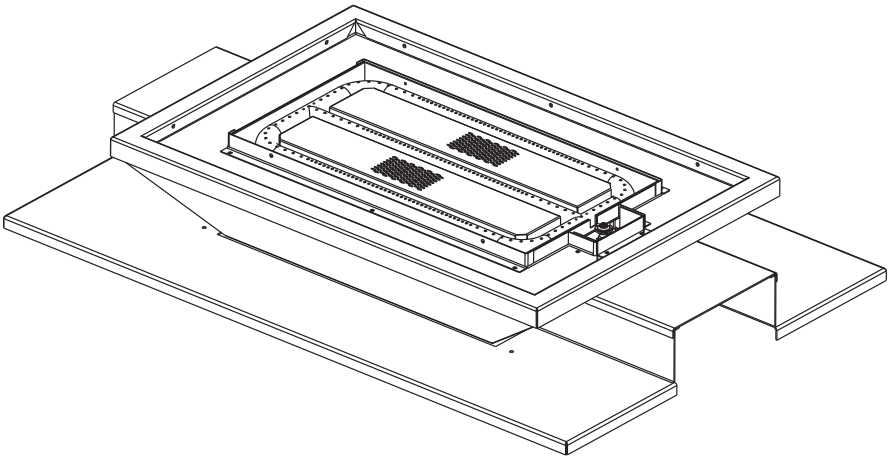

FOR INDOOR USE ONLY

CERTIFIED TO THE CANADIAN AND AMERICAN NATIONAL STANDARDS: CSA 2.22 AND ANSI Z21.50 FOR VENTED DECORATIVE GAS APPLIANCES

APPLY SERIAL NUMBER LABEL FROM CARTON

Serial No. XXXXXX000000
MODEL NO.

BARRIER

HPBA Hearth, Patio & Barbecue Association

Quality System Certified To ISO 9001:2015

C ETL LISTED US Intertek

GO GREEN ECO FRIENDLY TECHNOLOGY

Wolf Steel Ltd., 24 Napoleon Rd., Barrie, ON, L4M 0G8 Canada / 103 Miller Drive, Crittenden, Kentucky, USA, 41030
Phone 1 (866) 820-8686 • www.napoleonfireplaces.com • hearth@napoleonproducts.com

$10.00

W415-0808 / E / 05.11.18

Downloaded from www.Manualslib.com manuals search engine

general information

1.0	**general information**	**2**
2.0	**installation**	**2**
2.1	access panel	2
2.2	burner assembly	2
2.3	bulkheads	3
2.4	night light™ installation	3
2.5	porcelain base installation	4
2.6	burner cover installation	4
2.7	rock installation	5
3.0	**adjustment**	**6**
3.1	flame characteristics	6
3.2	venturi adjustment	6
4.0	**replacements**	**6**
4.1	overview	7

note:

The information throughout this manual is believed to be correct at the time of printing. Wolf Steel Ltd. reserves the right to change or modify any information within this manual at any time without notice. Changes, other than editorial are denoted by a vertical line in the margin.

1.0 general information

This rock burner assembly is approved for use in the HD81-1 gas appliance only. It is not approved for use as a stand alone appliance or in conjunction with any other appliance.

2.0 installation

2.1 access panel

A. Once either door is removed (refer to the “door removal / installation” section of the HD81-1 manual), remove the air manifold by removing the two retaining brackets located at the top of the firebox, see Figure 1.

B. Remove the valve access panel and gasket by removing the 8 screws, see Firgure 2.

Fig. 1

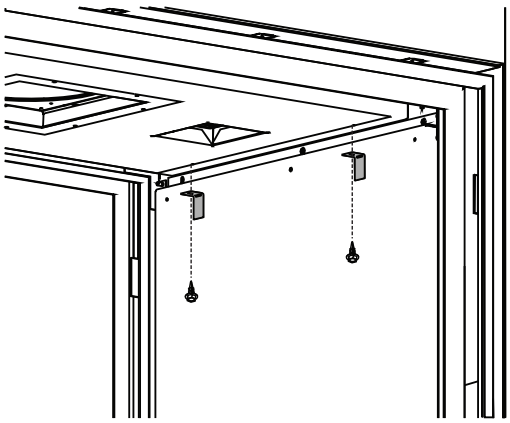

Fig. 2

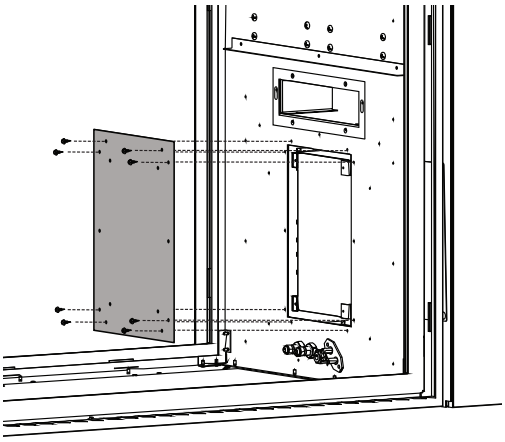

2.2 burner assembly

A. Attach the burner assembly to the firebox base with the screws supplied, making sure the pilot assembly is closest to the valve access opening.

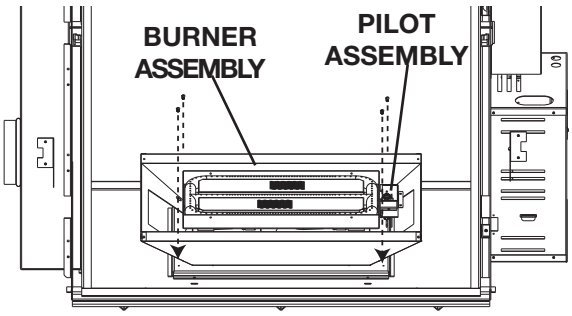

Downloaded from www.Manualslib.com manuals search engine

2.3 bulkheads

note:
Bulkhead covers need to be removed.

A. Connect the gas flex lines and the pilot line to the gas bulkheads located under the valve access opening. Be sure to match up the gas manifold marked with a dot with the center bulkhead, also marked with a dot. Care must be taken to ensure the pilot line isn't damaged and ensuring gas tight connections are made.

note:
The middle tube is the primary burner and cannot be turned off. The outside burner can be turned on and off with the remote. If this is not the case, switch the flex lines.

B. Connect the pilot electrode leads to the bulkhead. The leads can only fit one way. You need to match the 1/4" flag with the 1/4" bulkhead spade and the 3/16" flag with the 3/16" spade.

C. Ensure the 2 venturi tubes are over the orifices before lighting.

note:
At this stage, we recommend performing an operational check before finishing installation.

D. Check for gas leaks by brushing on a soap and water solution. **Do not use open flame.**

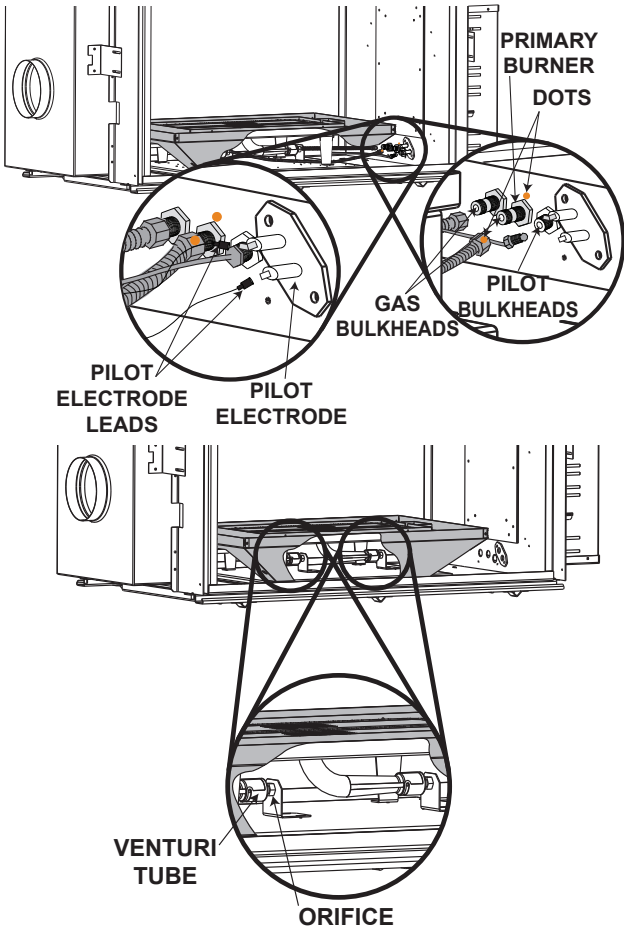

E. After leak test has been performed re-install access panel with gasket (if removed).

2.4 night light™ installation

The HD81-1 comes equipped with two "Night Lights™". The lights have been pre-wired and are controlled from the remote control.

In the event the lamps or lens need replacing, follow the instructions below:

A. Shut off breaker at main power supply
B. Remove the four screws that secure the lens frame to the firebox sides. This frame retains the glass lens.
C. The lamp can now be accessed.

note:
Do not handle the lamp (bulb) with bare fingers, protect with a clean, dry cloth.

The lamp will pull straight out of the socket. Replace with Wolf Steel parts only, as lamp and lens are special "high temperature" products. When re-installing, ensure integrity of gasket seal.

THE FIREBOX MUST BE SEALED.

Over tightening the screws could break the lens. "Light Leakage" from the holes in the housing lamp may be observed. The holes in the lamp housing are necessary for ventilation and must not be covered.

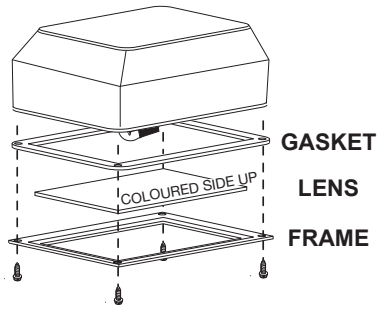

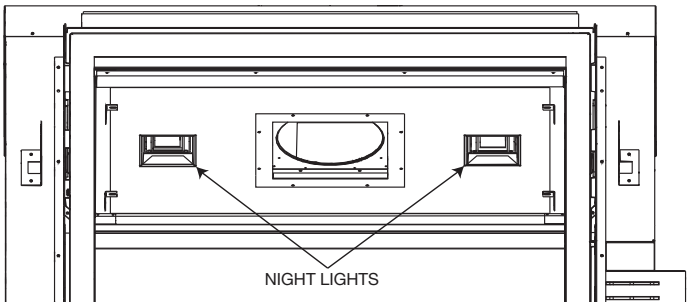

Downloaded from www.Manualslib.com manuals search engine

installation

2.5 porcelain base installation

INSTALL IN THE FOLLOWING ORDER:

A. Side porcelain panels or brick panels must be installed prior to porcelain base cover plates. For side porcelain panel installation and for brick panel installation, see leaflets provided with kits.

B. Slide the porcelain cover plates through the front opening being careful not to scratch the porcelain panels. The cover plates must slide under the burner cover as shown. Secure to the burner base with the screws provided and repeat on other side. Porcelain wire shields sit on the cover plates as illustrated.

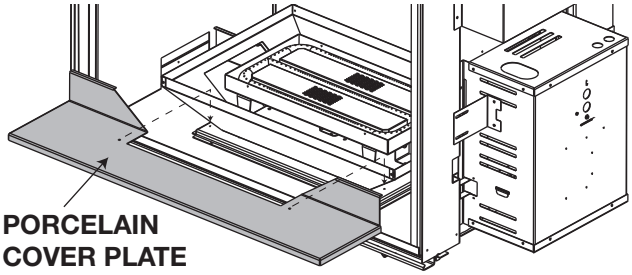

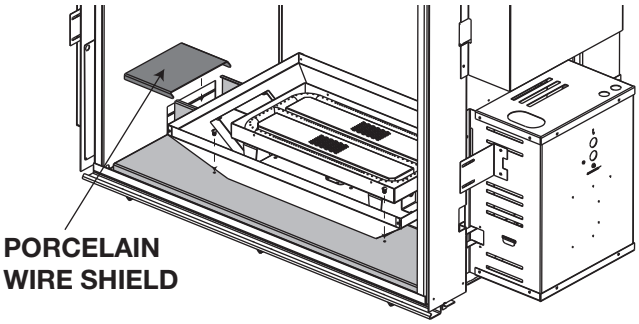

2.6 burner cover installation

A. Lower the burner cover down onto the burner tray and porcelain base, making sure the pilot is properly seated through the slot on the right side.

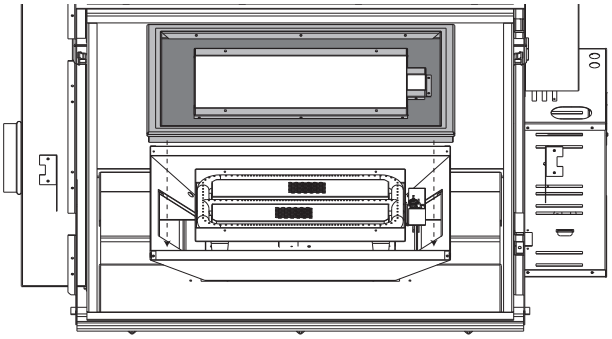

B. Attach burner cover with four screws as illustrated.

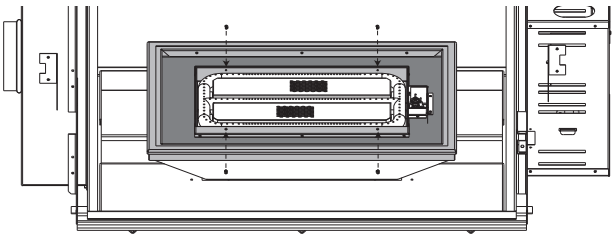

C. Empty the sand into the burner tray. Spread the sand evenly over the burner tray.

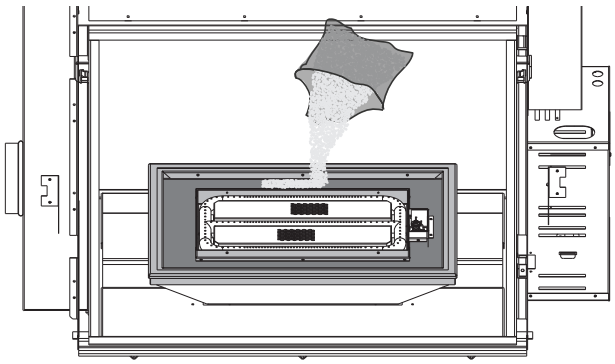

Downloaded from www.Manualslib.com manuals search engine

2.7 rock installation

WARNING

- Real rocks must not be used in this appliance. Heat will cause them to explode.

A. Position the rocks in front of the center burner tube. **Ensure not to cover burner ports.**

B. Position a few large rocks randomly along the front. **Ensure not to cover burner ports.**

C. Place a few rocks randomly between the other rocks. **Ensure not to cover burner ports.**

D. Position the remaining rocks randomly. **Ensure not to cover burner ports.**

E. Repeat on other side.

note:

Rocks are for illustrative purposes only. Colour, size and shape may vary.

Downloaded from www.Manualslib.com manuals search engine

3.0 adjustment

3.1 flame characteristics

It's important to periodically perform a visual check of the pilot and burner flames. Compare them to the illustration provided. If any flames appear abnormal, call a service person.

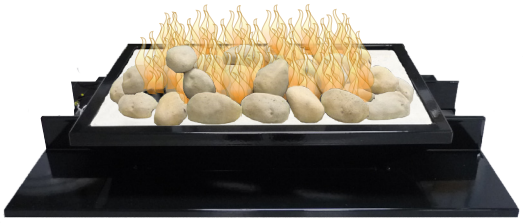

3.2 venturi adjustment

This appliance has an air shutter that has been factory set open according to the chart below:

Regardless of venturi orientation, closing the air shutter will cause a more yellow flame, but can lead to carbonization. Opening the air shutter will cause a more blue flame, but can cause flame lifting from the burner ports. The flame may not appear yellow immediately; allow 15 to 30 minutes for the final flame colour to be established.

AIR SHUTTER ADJUSTMENT MUST ONLY BE DONE BY A QUALIFIED INSTALLER!

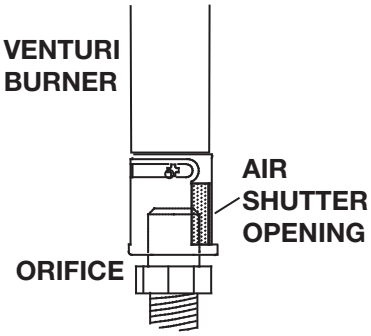

note:
It is important that the orifice is securely inserted into the venturi.

VENTURI ADJUSTMENT CHART	
NG	3/16" (4.8mm)
P	7/16" (11mm)

4.0 replacements

⚠ WARNING

- Failure to position the parts in accordance with this manual or failure to use only parts specifically approved with this appliance may result in property damage or personal injury.

Contact your dealer for questions concerning prices and policies on replacement parts. Normally, all parts can be ordered through your Authorized dealer / distributor.

For warranty replacement parts, a photocopy of the original invoice will be required to honour the claim.
When ordering replacement parts always give the following information:

- Model & Serial Number of appliance
- Installation date of appliance
- Part number
- Description of part
- Finish

Parts, part numbers, and availability are subject to change without notice.

Parts identified as stocked will be delivered within 2 to 5 business days for most delivery destinations.

Parts not identified as stocked will be delivered within a 2 to 4 week period, for most cases.

Parts identified as 'SO' are special order and can take up to 90 days for delivery.

Downloaded from www.Manualslib.com manuals search engine

4.1 overview

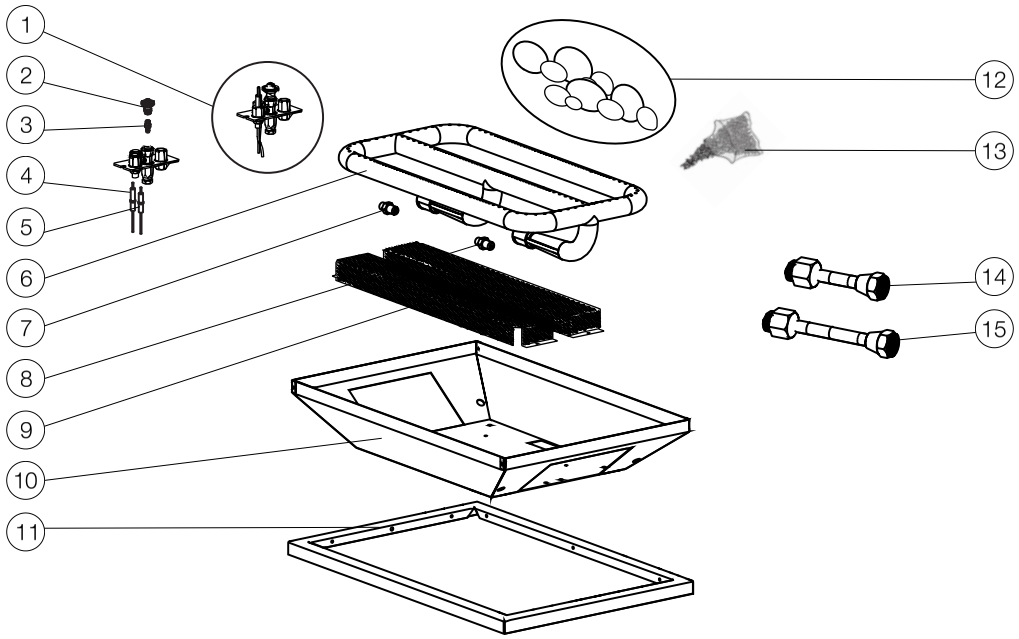

Items may not appear exactly as illustrated

Ref. No.	Part number	Description	Stocked
1	W010-2863	Pilot assembly (NG)	Yes
1	W010-2900	Pilot assembly (P)	Yes
2	W335-0039	Pilot hood	Yes
3	W455-0070	Pilot orifice #62 (NG)	Yes
3	W455-0068	Pilot orifice #35 (P)	Yes
4	W750-0336	Flame sensor	Yes
5	W750-0335	Electrode	Yes
6	W100-0113	Burner assembly	Yes
7	W456-0034	Inside burner orifice #34 (NG)	Yes
7	W456-0054	Inside burner orifice #54 (P)	Yes

Ref. No.	Part number	Description	Stocked
8	W456-0034	Outside burner orifice #34 (NG)	Yes
8	W456-0052	Outside burner orifice #52 (P)	Yes
9	W565-0109	Burner screen	
10	W350-0460-BK2GL-SER	Rock burner housing	
11	W200-0274-BK2GL-SER	Rock burner cover	
12	MRKS	Mineral rock kit	
13	W550-0009	White sand (8lbs)	
14	W175-0227	3/8” Flex connector	
15	W175-0289	3/8” Flex connector (24”)	

Downloaded from www.Manualslib.com manuals search engine

NAPOLEON CELEBRATING OVER 40 YEARS OF HOME COMFORT PRODUCTS

7200, Route Transcanadienne, Montréal, Québec H4T 1A3
24 Napoleon Road, Barrie, Ontario, Canada L4M 0G8
214 Bayview Drive, Barrie, Ontario, Canada L4N 4Y8
103 Miller Drive, Crittenden, Kentucky, USA 41030

Phone: 1-866-820-8686
napoleonproducts.com

Downloaded from www.Manualslib.com manuals search engine

MODÈLES DE GAZ NATUREL B81NS-1

MODÈLES DE PROPANE B81PS-1

FRANÇAIS

MANUEL D'INSTALLATION ET D'OPÉRATION

Série Haute Définition 81 Binaire

Ensemble de Brûleur avec Lit de Roches de Minérales

(B81NS-1 illustré)

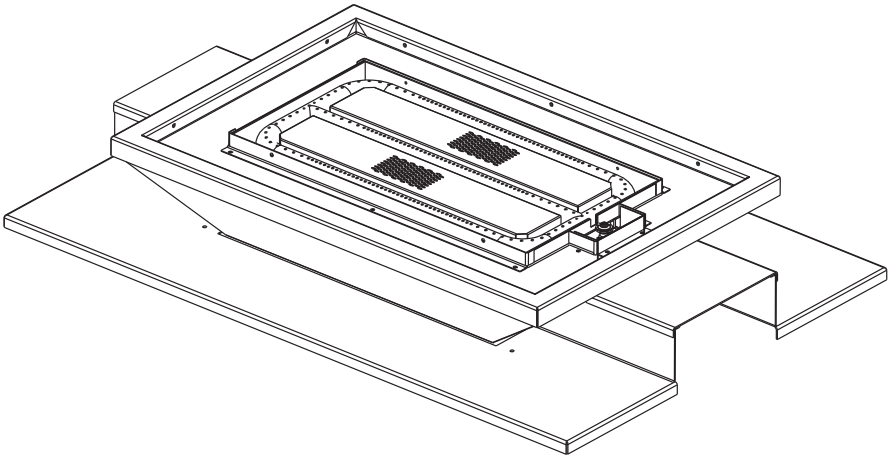

POUR USAGE INTÉRIEUR SEULEMENT

CERTIFIÉ SELON LES NORMES NATIONALES CANADIENNES ET AMÉRICANES: CSA 2.22 ET ANSI Z21.50 POUR LES APPAREILS À GAZ DÉCORATIF À ÉVACUATION

CONSIGNES DE SÉCURITÉ

⚠ AVERTISSEMENT

RISQUE D'INCENDIE OU D'EXPLOSION
Incapacité à suivre ces avertissements exactement peuvent entraîner de grave blessures, des pertes de vie ou des dommages matériels.

- N'entreposez pas et n'utilisez pas d'essence ou autres liquides et vapeurs inflammables à proximité de cet appareil ou tout autre appareil.

- **QUE FAIRE SI VOUS DÉTECTEZ UN ODEUR DE GAZ**:
- N'allumez aucun appareil.
- Ne touchez à aucun interrupteur électrique; n'utilisez aucun téléphone dans votre immeuble.
- Appelez immédiatement votre fournisseur de gaz d'un téléphone voisin. Suivez ses instructions.
- Si vous ne pouvez pas rejoindre votre fournisseur de gaz, appelez le service des incendies.

- L'installation et l'entretien doivent être faits par un installateur qualifié, une agence d'entretien ou le fournisseur.

Cet appareil peut être installé dans une maison préfabriquée (mobile) déjà installée à demeure si les règlements locaux le permettent.

Cet appareil doit être utilisé uniquement avec le type de gaz indiqué sur la plaque d'homologation. Cet appareil ne peut être converti à d'autres gaz, sauf si une trousse de conversion est utilisée.

INSTALLATEUR:
Laissez ce manual avec l'appareil
PROPRIÉTAIRE:
Conservez ce manuel pour consultation ultérieure

BARRIER

HPBA Hearth, Patio & Barbecue Association

Quality System Certified To ISO 9001:2015

C ETL LISTED US Intertek

GO GREEN ECO FRIENDLY TECHNOLOGY

APPLY SERIAL NUMBER LABEL FROM CARTON

Serial No. XXXXXX000000
MODEL NO.

Wolf Steel Ltd., 24 Napoleon Rd., Barrie, ON, L4M 0G8 Canada / 103 Miller Drive, Crittenden, Kentucky, USA, 41030
Téléphone 1(866)820-8686 • www.napoleonfoyers.com • hearth@napoleonproducts.com

$10.00

W415-0808 / E / 05.11.18

Downloaded from www.Manualslib.com manuals search engine

information générale

FR

1.0 information générale **10**

2.0 installation **10**

2.1 panneau d'accès 10

2.2 assemblage du brûleur 10

2.3 raccords 11

2.4 installation de la lumière de veille 11

2.5 installation de la plaque de recouvrment en porcelaine 12

2.6 installation du couvercle du brûleur 12

2.7 installation des roches 13

3.0 réglages **14**

3.1 caractéristiques de la flamme 14

3.2 réglage du venturi 14

4.0 rechanges **14**

4.1 vue d'ensemble 15

note:

L'information contenue dans ce manuel est jugée correcte au moment de l'impression. Wolf Steel Ltée. se réserve le droit de modifier ou de modifier toute information contenue dans ce manuel à tout moment sans préavis. Les modifications, autres que les éditoriaux, sont désignées par une ligne verticale dans la marge.

1.0 information générale

Cet assemblage de brûleur pour braises vitrifiées est approuvé pour utilisation dans l'appareil au gaz HD81-1 seulement. Il n'est pas approuvé pour utilisation comme appareil autonome ou avec n'importe quel autre appareil.

2.0 installation

2.1 panneau d'accès

A. Une fois que vous avez enlevé une des portes (voir la section « installation / enlèvement de la porte » dans votre manuel d'instructions d'installation du HD81-1), retirer le collecteur d'air en enlever les deux supports de fixation dans la partie supérieure de la chambre de combustion, voir Figure 1.

B. Retirez le panneau d'accès de la soupape et le joint d'étancheité en enlever les 8 vis, voir Figure 2.

Fig. 1

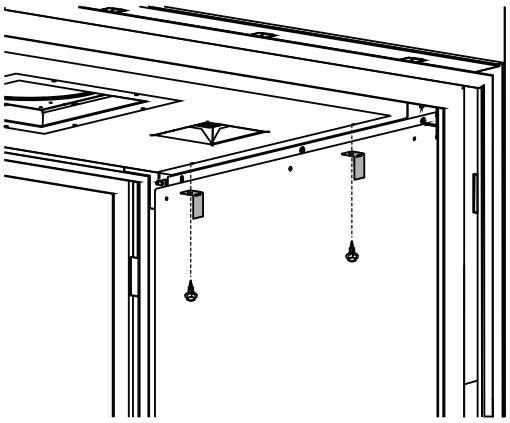

Fig. 2

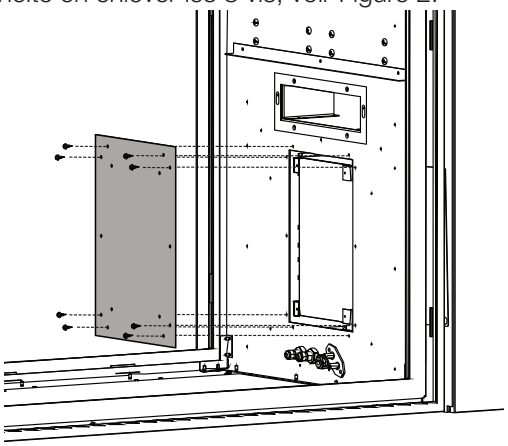

2.2 assemblage du brûleur

A. Fixez l'ensemble du brûleur à la base de la chambre de combustion à l'aide des vis fournies, en vous assurant que l'assemblage de veilleuse est placé du côté de l'ouverture d'accès de la soupape.

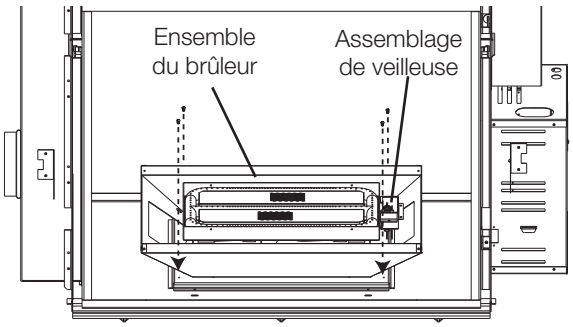

Downloaded from www.Manualslib.com manuals search engine

2.3 raccords

note:
Les couvercles des raccords doivent être retirés.

A. Branchez les conduites de gaz flexibles et la conduite de la veilleuse aux raccords de gaz situés en dessous de l'ouverture d'accès de la soupape. Assurez-vous de faire correspondre le collecteur de gaz marqué avec un point avec le raccord central, également marqué avec un point. Usez de prudence pour vous assurer de ne pas endommager la conduite de la veilleuse et que les connexions de gaz sont bien serrées.

note:
Le tube central est le brûleur primaire est ne peut pas être éteint. Le brûleur externe peut être allumé et éteint à l'aide de la télécommande. Ci ce n'est pas le cas, inversez les conduites flexibles.

B. Branchez les fils d'électrode de la veilleuse au raccord. Les fils peuvent être branchés d'une seule manière. Vous devez faire correspondre l'embout femelle de 1/4" à l'embout mâle de 1/4" et l'embout femelle de 3/16" à l'embout mâle de 3/16".

C. Assurez-vous que les 2 tubes de venturi sont par dessus les injecteurs avant d'allumer.

note:
À ce stade, avant de terminer l'installation,nous recommandons performez une vérification opérationnelle.

D. Vérifiez pour des fuites de gaz en appliquant une solution d'eau savonneuse. **N'utilisez pas une flamme nue.**

E. Après avoir vérifié pour les fuites, réinstallez le panneau d'accès avec le joint d'étanchéité (s'il a été enlevé).

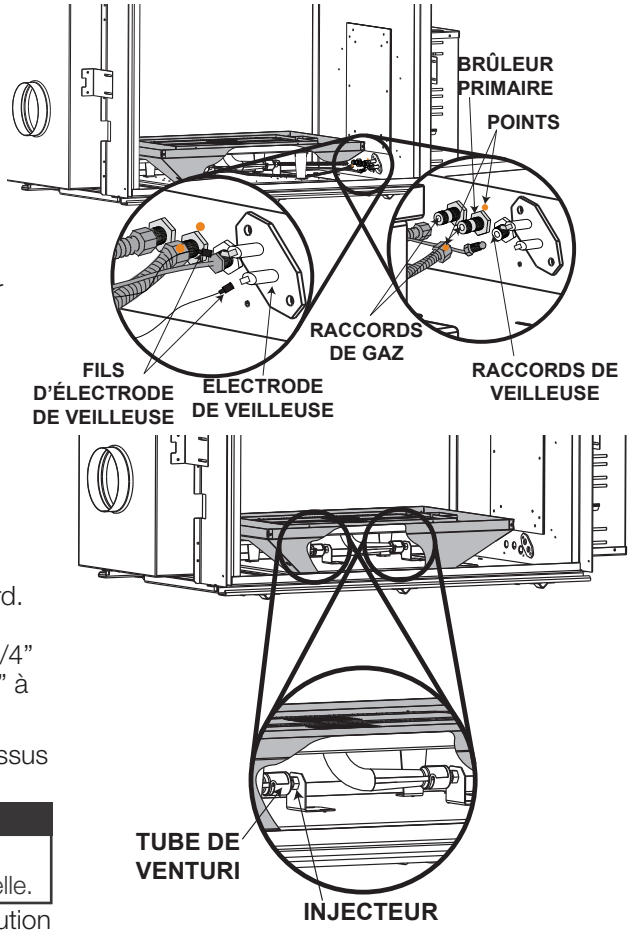

2.4 installation de la lumière de veille

Le modèle HD81-1 est équipé de deux lumières de veille. Les lumières de veille sont précâblées et sont contrôlées par la télécommande.

Si vous devez remplacer l'ampoule ou la lentille, suivez les instructions suivantes:

A. Désactivez le disjoncteur à l'entrée d'alimentation principale.
B. Retirez les quatre vis servant à fixer le cadre aux côtés de la chambre de combustion. Ce cadre sert à retenir la lentille.
C. Vous pouvez maintenant accéder à l'ampoule.

note:
Lorsque vous manipulez l'ampoule, ne la laissez pas entrer en contact directe avec vos doigts, protégez-la avec un linge propre et sec.

L'ampoule s'enlève en la tirant hors de la douille. Remplacez par des pièces Wolf Steel ltée uniquement, car l'ampoule et la lentille sont des produits spécialement conçus pour les hautes températures. Lors de la réinstallation, vérifiez l'intégrité du joint d'étanchéité.

LA CHAMBRE DE COMBUSTION DOIT ÊTRE SCELLÉE.

Le serrage excessif des vis risque de briser la lentille. Il est possible que des « fuites de lumière » soient visibles au niveau des trous dans le boîtier de la lumière. Ces derniers sont nécessaires à la ventilation et ne doivent pas être couverts.

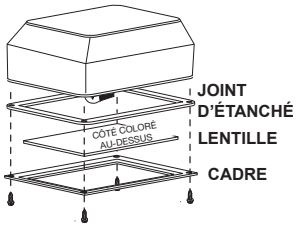

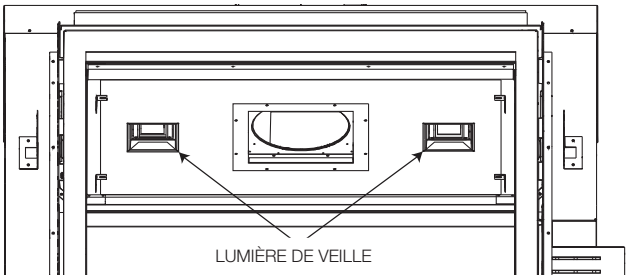

Downloaded from www.Manualslib.com manuals search engine

FR

2.5 installation de la plaque de recouvrment en porcelaine

FAITES L'INSTALLATION SELON L'ORDRE SUIVANT:

A. Les panneaux de porcelaine ou de brique latéraux doivent être installés avant les plaques de recouvrement en porcelaine. Pour l'installation du panneau de porcelaine latéral et pour l'installation des panneaux de brique, voir les feuillets fournies avec les ensembles.

B. Glissez les plaques de recouvrement en porcelaine à travers l'ouverture avant en prenant soin de ne pas égratigner les panneaux de porcelaine. Les plaques de recouvrement doivent glisser sous le couvercle du brûleur tel qu'illustré. Fixez-les à la base du brûleur à l'aide des vis fournies et répétez de l'autre côté. Les protecteurs de fils en porcelaine reposent sur les plaques de recouvrement tel qu'illustré.

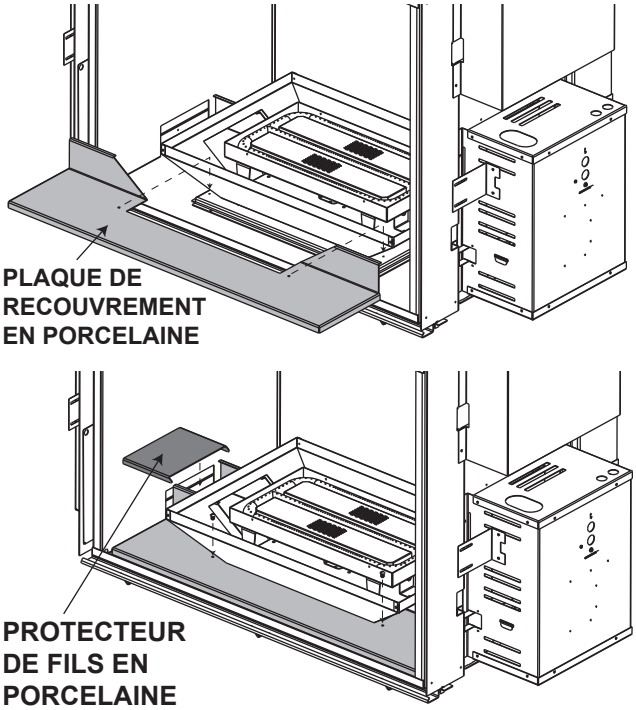

2.6 installation du couvercle du brûleur

A. Installez le couvercle du brûleur sur le plateau du brûleur et la base en porcelaine, en vous assurant que la veilleuse en bien en place à travers la fente du côté droit.

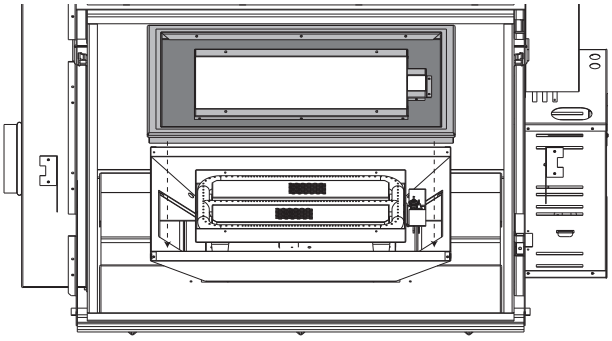

B. Fixez le couvercle du brûleur avec quatre vis tel qu'illustré.

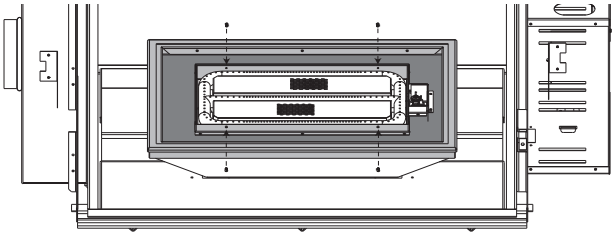

C. Videz le sable dans le plateau du brûleur. Étalez le sable uniformément au-dessus du plateau du brûleur.

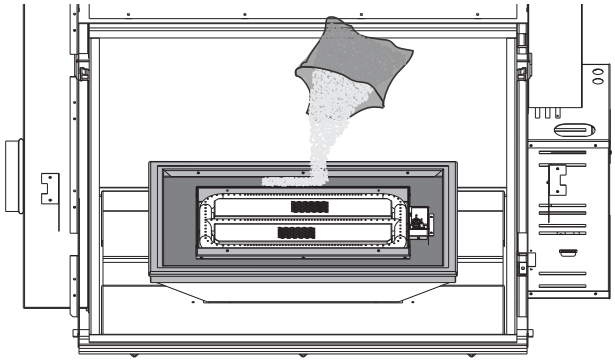

Downloaded from www.Manualslib.com manuals search engine

2.7 installation des roches

⚠ AVERTISSEMENT

- Ne pas utiliser de vraies roches dans cet appareil. La chaleur les fera exploser.

A. Placez les roches en avant du tube du brûleur central **en vous assurant de ne pas couvrir les orifices du brûleur.**

C. Placez quelques grosses roches de façon aléatoire le long du devant, **en vous assurant de ne pas couvrir les orifices du brûleur.**

D. Placez les quelques roches de façon aléatoire entre les autres roches, **en vous assurant de ne pas couvrir les orifices du brûleur.**

E. Placez les roches qui reste de façon aléatoire, **en vous assurant de ne pas couvrir les orifices du brûleur.**

F. Répétez de l'autre côté.

note:
Les roches sont à des fins d'illustration seulement. La couleur, grandeur, et forme peut varier.

Downloaded from www.Manualslib.com manuals search engine

FR

3.0 réglages

3.1 caractéristiques de la flamme

Il est important d'effectuer périodiquement une inspection visuelle de la flamme de la veilleuse et du brûleur. Comparez-les à ces illustrations. Si des flammes paraissent anormales, contactez un technicien de service.

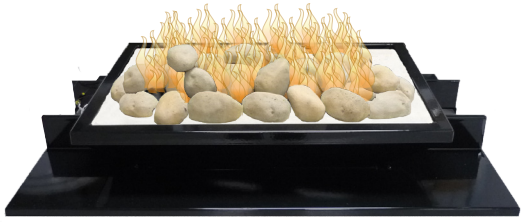

3.2 réglage du venturi

L'ouverture du volet d'air a été préréglée en usine selon le tableau ci-dessous:

Indépendamment de l'orientation du venturi, plus le volet est fermé, plus la flamme est jaune et aura tendance à causer des dépôts de carbone. Plus le volet est ouvert, plus la flamme est bleue et plus elle a tendance à se détacher des orifices du brûleur. La flamme peut ne pas être jaune immédiatement; allouez de 15 à 30 minutes pour que la couleur finale de la flamme se stabilise.

LE RÉGLAGE DU VOLET D'AIR DOIT ÊTRE EXÉCUTÉ PAR UN TECHICIEN OU INSTALLATEUR QUALIFIÉ!

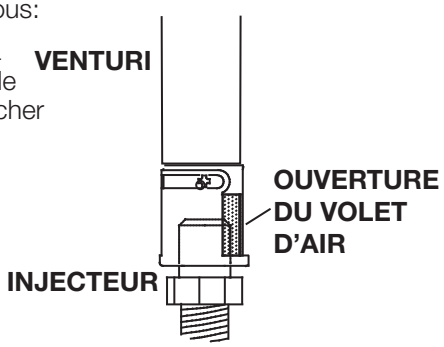

note:
Il est important que l'injecteur soit correctement inséré dans le venturi.

TABLEAU DE RÉGLAGE DU VENTURI	
GN	3/16" (4.8mm)
P	7/16" (11mm)

4.0 rechanges

⚠ AVERTISSEMENT

- Omettre de positionner les pièces conformément à ce manuel ou d'utiliser uniquement des pièces spécifiquement approuvées pour cet appareil peut causer des dommages matériels ou des blessures corporelles.

Contactez votre détaillant pour les questions concernant les prix et la disponibilité des pièces de remplacement. Normalement, toutes les pièces peuvent être commandées chez votre détaillant autorisé.

Pour un remplacement de pièce sous garantie, une photocopie de la facture originale sera requise afin de pouvoir honorer la demande.

Lorsque vous commandez des pièces, donnez toujours l'information suivante:
- Modèle et numéro de série de l'appareil
- Date d'installation de l'appareil
- Numéro de la pièce
- Description de la pièce
- Fini

Pièces, numéro des pièces et s'il soit disponible peut changer sans préavis.

Parties identifiées comme garnie seront livrés dans 2 à 5 jours pour la plupart des destinations de livraison.

Pièces non identifiées que stockés seront livrés dans un délai de 2 à 4 semainres pour la plupart des cas.

Pièces identifiées comme « SO » sont commande spéciale et peuvent prendre jusqu'à 90 jours pour la livraison.

Downloaded from www.Manualslib.com manuals search engine

4.1 vue d'ensemble

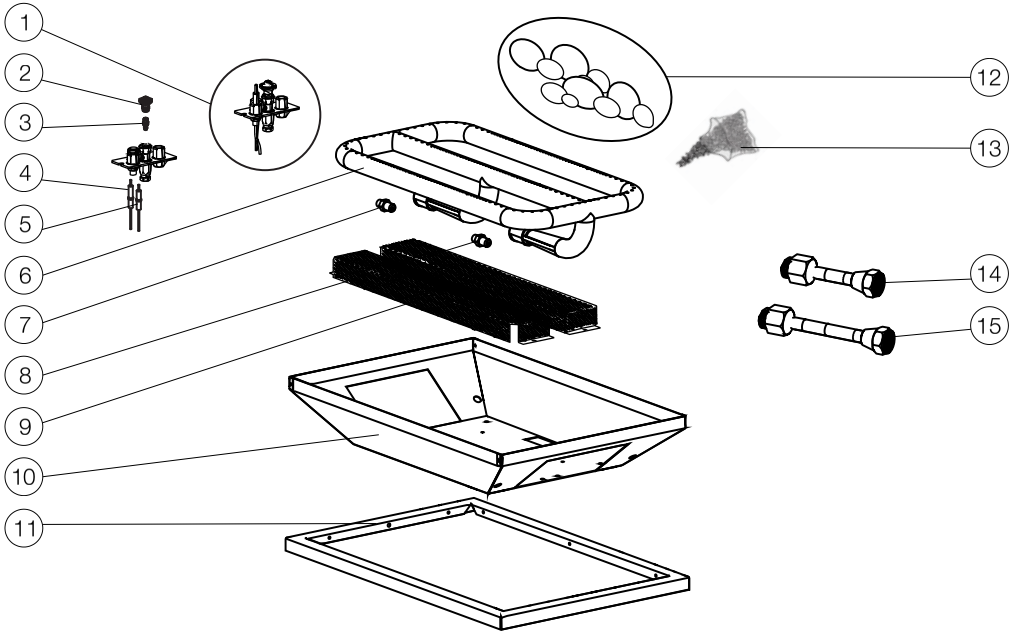

Ces articles peut différer de celle illustré

Réf.	No. de pièce	Description	En stock
1	W010-2863	Assemblage de la veilleuse (GN)	Oui
1	W010-2900	Assemblage de la veilleuse (P)	Oui
2	W335-0039	Hotte de la veilleuse	Oui
3	W455-0070	Injecteur de la veilleuse #62 (GN)	Oui
3	W455-0068	Injecteur de la veilleuse #35 (P)	Oui
4	W750-0336	Sonde de la flamme	Oui
5	W750-0335	Électrode	Oui
6	W100-0113	L'assemblage du brûleur	
7	W456-0034	Injecteur de la veilleuse inférieure #34(GN)	Oui
7	W456-0054	Injecteur de la veilleuse inférieure #54 (P)	Oui

Réf.	No. de pièce	Description	En stock
8	W456-0034	Injecteur de la veilleuse extérieure #34 (GN)	Oui
8	W456-0052	Injecteur de la veilleuse extérieure #52 (P)	Oui
9	W565-0109	Couvercle du brûleur	
10	W350-0460-BK2GL-SER	Boîtier du brûleur de roches	
11	W200-0274-BK2GL-SER	Couvercle du brûleur de roches	
12	MRKS	Ensemble Mineral Rock	
13	W550-0009	Sable blanc (8lbs)	
14	W175-0227	Raccord flexible 3/8"	Oui
15	W175-0289	Raccord flexible 3/8" (24")	

Downloaded from www.Manualslib.com manuals search engine

NAPOLÉON CÉLÈBRE PLUS DE 40 ANS D'EXISTENCE CONSACRÉS À LA CONCEPTION DE PRODUITS DE CONFORT

7200, Route Transcanadienne, Montréal, Québec H4T 1A3
24 Napoleon Road, Barrie, Ontario, Canada L4M 0G8
214 Bayview Drive, Barrie, Ontario, Canada L4N 4Y8
103 Miller Drive, Crittenden, Kentucky, USA 41030

Téléphone: 1-866-820-8686
napoleonproducts.com

Downloaded from www.Manualslib.com manuals search engine