NATURAL GAS MODELS: B81NL-1

PROPANE GAS MODELS: B81PL-1

ENGLISH

FRENCH PG. 11

NAPOLEON

INSTALLATION AND OPERATION MANUAL

High Definition 81 See Thru Log Burner Assembly

(B81NL-1 illustrated)

SAFETY INFORMATION

⚠ WARNING

FIRE OR EXPLOSION HAZARD
Failure to follow safety warnings exactly could result in serious injury, death, or property damage.

- Do not store or use gasoline or other flammable vapors and liquids in the vicinity of this or any other appliance.

- **WHAT TO DO IF YOU SMELL GAS**:
- Do not try to light any appliance.
- Do not touch any electrical switch; do not use any phone in your building.
- Immediately call your gas supplier from a neighbour's phone. Follow the gas supplier's instructions.
- If you cannot reach your gas supplier, call the fire department.

- Installation and service must be performed by a qualified installer, service agency, or the supplier.

This appliance may be installed in an aftermarket, permanently located, manufactured home (USA only) or mobile home, where not prohibited by local codes.

This appliance is only for use with the type of gas indicated on the rating plate. This appliance is not convertible for use with other gases, unless a certified kit is used.

INSTALLER:
Leave this manual with the appliance
CONSUMER:
Retain this manual for future reference

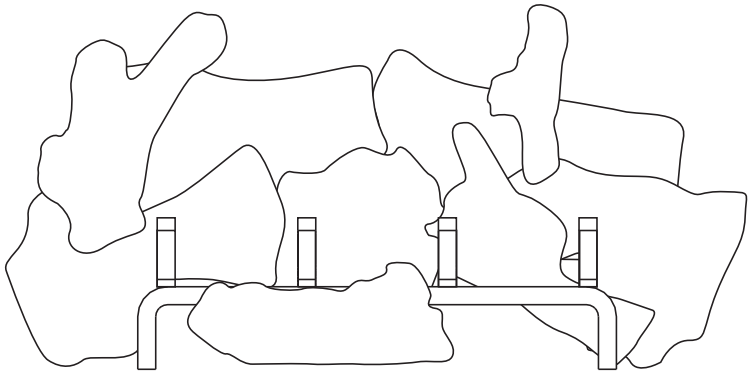

FOR INDOOR USE ONLY

CERTIFIED TO THE CANADIAN AND AMERICAN NATIONAL STANDARDS: CSA 2.22 AND ANSI Z21.50 FOR VENTED DECORATIVE GAS APPLIANCES

APPLY SERIAL NUMBER LABEL FROM CARTON

Serial No. XXXXXX000000
MODEL NO.

BARRIER

HPBA Hearth, Patio & Barbecue Association

Quality System Certified To ISO 9001:2015

Intertek

Wolf Steel Ltd., 24 Napoleon Rd., Barrie, ON, L4M 0G8 Canada / 103 Miller Drive, Crittenden, Kentucky, USA, 41030
Phone 1 (866) 820-8686 • www.napoleonfireplaces.com • hearth@napoleonproducts.com

$10.00

W415-0713 / E / 05.10.18

Downloaded from www.Manualslib.com manuals search engine

general information

1.0 general information 2

2.0 installation 2

2.1 access panel 2
2.2 burner assembly 2
2.3 bulkheads 3
2.4 night light™ installation 3
2.5 hearth panel installation 4
2.6 log placement 4
2.7 glowing embers 5
2.8 vermiculite 6
2.9 charcoal embers 6
2.10 charcoal lumps 6

3.0 adjustment 7

3.1 flame characteristics 7
3.2 venturi adjustment 7

4.0 replacements 8

4.1 overview 9

note:

The information throughout this manual is believed to be correct at the time of printing. Wolf Steel Ltd. reserves the right to change or modify any information within this manual at any time without notice. Changes, other than editorial are denoted by a vertical line in the margin.

1.0 general information

This burner and log assembly are approved for use in the HD81-1 gas fireplace only. They are not approved for use as a stand alone appliance or in conjunction with any other appliance.

2.0 installation

2.1 access panel

A. Once either door is removed (refer to the “door removal / installation” section of the HD81-1 manual), remove the air manifold by removing the two retaining brackets located at the top of the firebox, see Figure 1.

B. Remove the valve access panel and gasket by removing the 8 screws, see Firgure 2.

Fig. 1

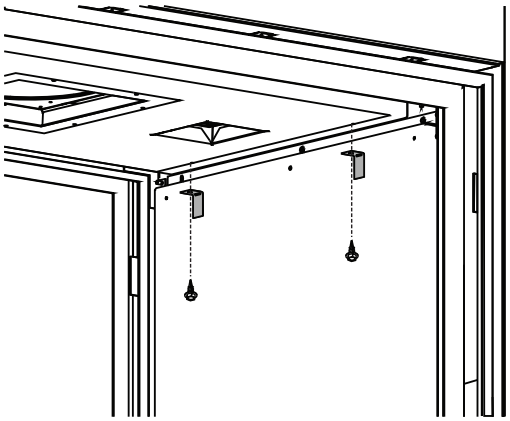

Fig. 2

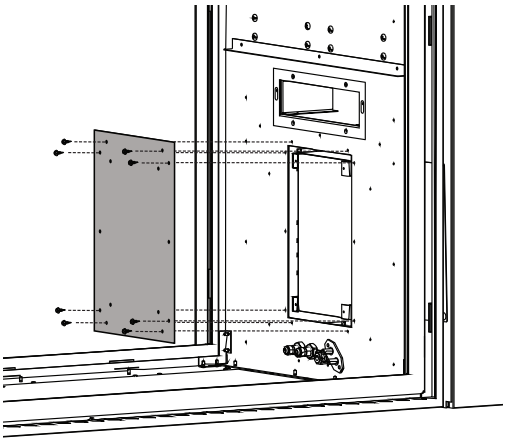

2.2 burner assembly

A. Attach the burner assembly to the firebox base with the screws supplied, ensure the pilot assembly is closest to the valve access opening.

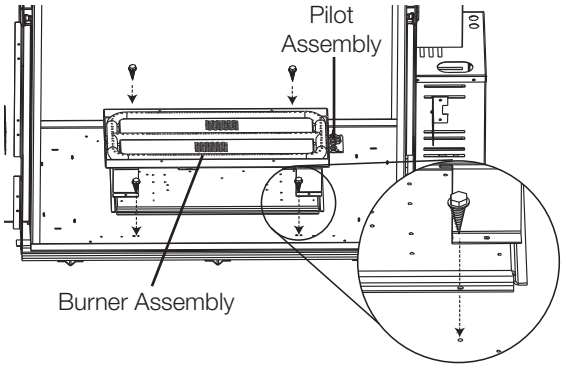

Downloaded from www.Manualslib.com manuals search engine

2.3 bulkheads

note:
Bulkhead covers need to be removed.

A. Connect the gas flex lines and the pilot line to the gas bulkheads located under the valve access opening. Be sure to match up the gas manifold marked with a painted dot with the center bulkhead, also marked with a painted dot. Care must be taken to ensure the pilot line isn't damaged and ensuring gas tight connections are made.

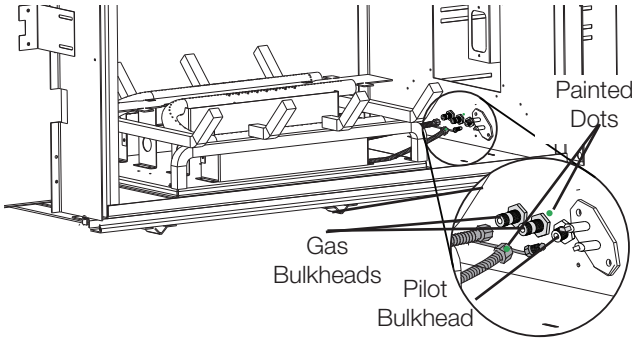

B. Connect the pilot electrode leads to the bulkhead matching the 1/4" flag with the 1/4" bulkhead spade and the 3/16" flag with the 3/16" spade.

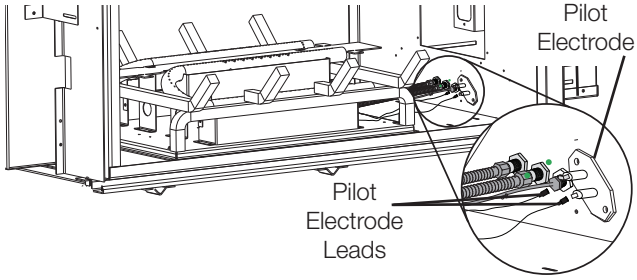

C. Ensure the 2 venturi tubes are over the orifices before lighting.

D. Check for gas leaks by brushing on a soap and water solution. Do not use open flame.

E. After leak test has been performed reinstall access panel with gasket.

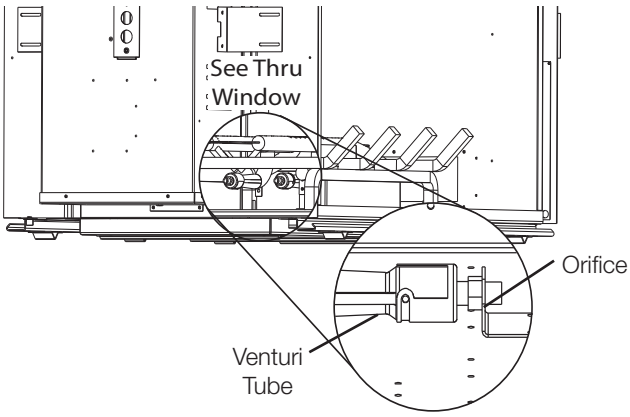

2.4 night light™ installation

The HD81-1 comes equipped with two "Night Lights™". The lights have been pre-wired and are controlled from the remote control.

If in the event the lamps or lens need replacing, follow the instructions below:

A. Shut off breaker at main power supply
B. Remove the four screws that secure the lens frame to the firebox sides. This frame retains the glass lens.
C. The lamp can now be accessed.

note:
Do not handle the lamp (bulb) with bare fingers, protect with a clean, dry cloth.

The lamp will pull straight out of the socket. Replace with Wolf Steel parts only, as lamp and lens are special "high temperature" products. When re-installing, ensure integrity of gasket seal.

THE FIREBOX MUST BE SEALED.

Over tightening the screws could break the lens. "Light Leakage" from the holes in the housing lamp may be observed. The holes in the lamp housing are necessary for ventilation and must not be covered.

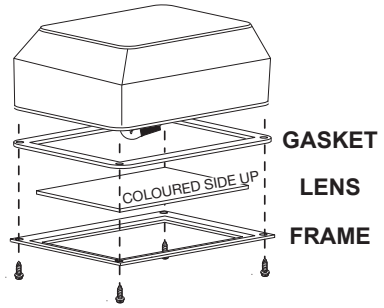

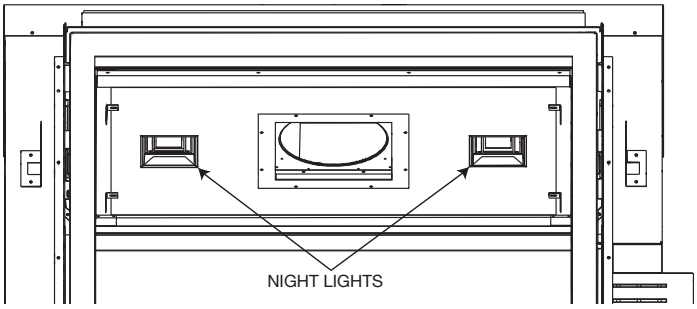

Downloaded from www.Manualslib.com manuals search engine

installation

2.5 hearth panel installation

Hearth panels are shipped separate from unit and are included with the burner assembly and the logs. Due to the brittle material of the panels, care must be taken not to bend or force them into place.
When shipped, the hearth panels range in varying shades of Sandstone. During initial use, the panels will darken temporarily. The appearance of the panels will permanently lighten in color with use.

INSTALL HEARTH PANELS IN THE FOLLOWING ORDER:

note:
Burner assembly must be installed first.

A. Side brick panels or porcelain panels must be installed prior to hearth panels. For brick panel and porcelain panel installation see leaflets supplied with kits.

B. Install the left and right hearth panels on both sides.

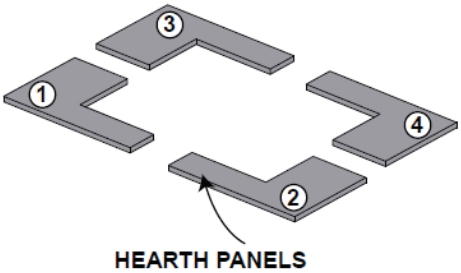

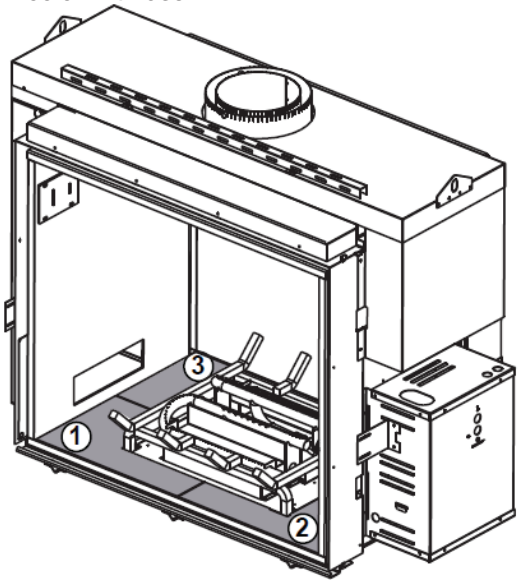

2.6 log placement

⚠ WARNING

- Failure to position the logs in accordance with these diagrams or failure to use only logs specifically approved with this appliance may result in property damage or personal injury.
- Logs must be placed in their exact location in the appliance. Do not modify the proper log positions, since appliance may not function properly and delayed ignition may occur.
- The logs are fragile and should be handled with care.

PHAZER™ logs and glowing embers exclusive to Napoleon, provide a unique and realistic glowing effect that is different in every installation. Take the time to carefully position the glowing embers for a maximum glowing effect. Log colours may vary. During the initial use of the appliance, the colours will become more uniform as colour pigments burn in during the heat activated curing process.

note:
Logs C, D , E , F and G are included twice. Install these logs on the opposite side. Logs H and I are only included once, to give it a different appearance to each side. Install logs H and I on the side that you prefer. If desired, a second set of H and I logs are available in an upgrade kit (GL81L2) and can be purchased to make both sides identical.

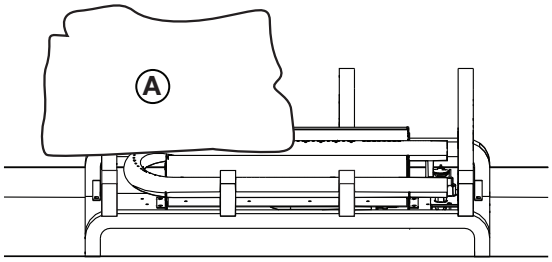

A. Place the rear left log (W135-0366) onto the locating stud on the middle log support. Ensure the hollow underside of the log is over the bend tab.

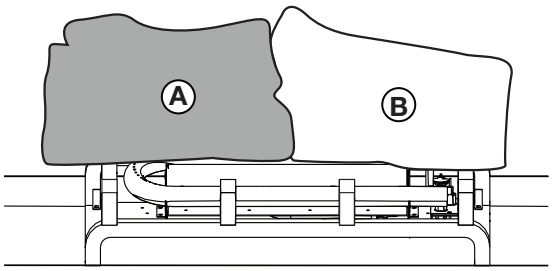

B. Slide the rear right log (W135-0367) from right to left on the middle log support creating a tight fit between logs A & B. Ensure the hollow underside of the log is over the bend tab.

Downloaded from www.Manualslib.com manuals search engine

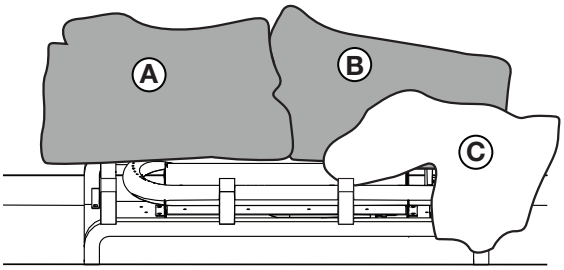

C. Place the right middle log (W135-0368) onto the far right locating stud on the front deflector.

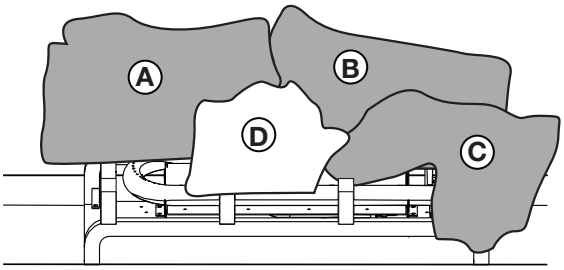

D. Place middle log (W135-0370) onto the two center locating studs on the front support.

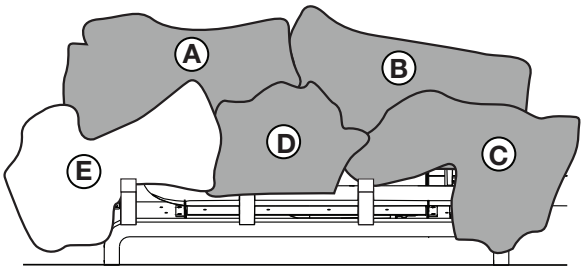

E. Place the left middle log (W135-0369) onto the far left locating stud located on the front deflector.

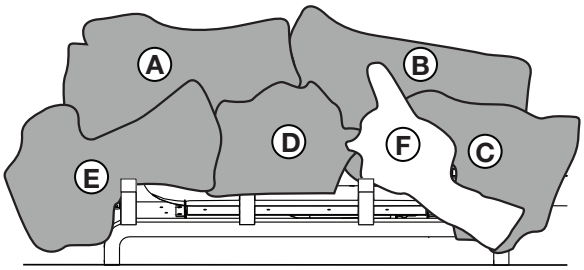

F. Place the notch of the front right log (W135-0373) onto the third grate.

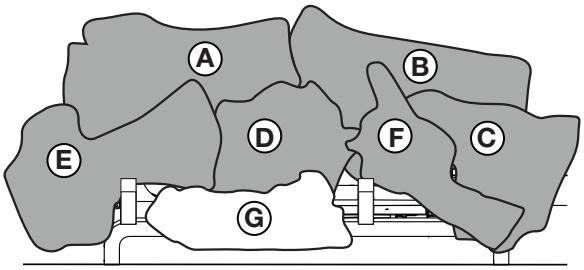

G. Slide the flat portion of the front middle log (W135-0374) under the second grate post.

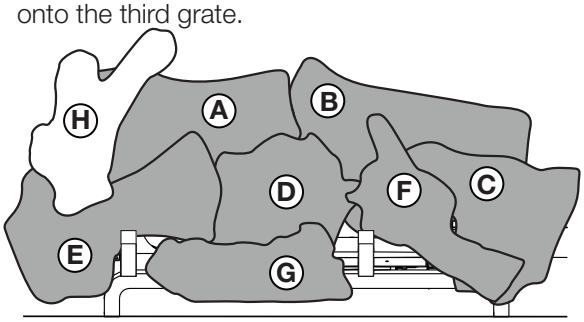

H. Place the pin into the log locating hole of log A and place the left crossover log (W135-0372) onto the pin, allowing the bottom to rest on log E.

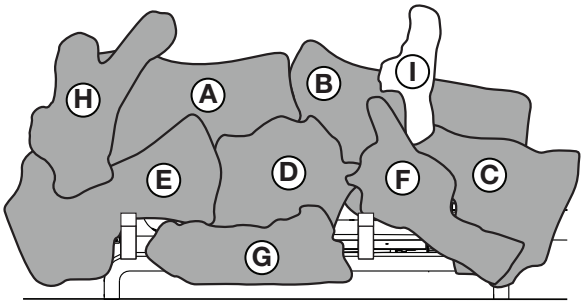

I. Place the pin into the log locating hole of log B and place the right crossover log (W135-0371) onto the pin, allowing the bottom to rest on log C.

J. If GL81L2 (upgrade kit) is purchased repeat “H” and “I” on other side.

2.7 glowing embers

⚠ WARNING

- Do not block or close off the burner ports. Blocked ports can cause an incorrect flame pattern, carbon deposits and delayed ignition.

Tear the embers into pieces and loosely layer above the burner ports covering the burner area. Care should be taken to shred the embers into thin, small irregular pieces as only the exposed edges of the fibre hairs will glow. ***The ember material will only glow when exposed to direct flame; however, care should be taken to not block off the burner ports.***

Blocked burner ports can cause an incorrect flame pattern, carbon deposits and delayed ignition. **PHAZER™** logs glow when exposed to direct flame. Use only certified “glowing embers” and ***PHAZER™*** logs available from your local authorized dealer / distributor.

Downloaded from www.Manualslib.com manuals search engine

2.8 vermiculite

⚠ WARNING

- Do not block or close off the burner ports. Blocked ports can cause an incorrect flame pattern, carbon deposits and delayed ignition.
- When supplied, charcoal embers, charcoal lumps and vermiculite are not to be placed on the burner.

Sprinkle vermiculite around the charcoal embers.

note:
Charcoal embers are not to be placed on the burner.

2.9 charcoal embers

⚠ WARNING

- Do not block or close off the burner ports. Blocked ports can cause an incorrect flame pattern, carbon deposits and delayed ignition.
- When supplied, charcoal embers, charcoal lumps and vermiculite are not to be placed on the burner.

Randomly place the charcoal embers along the front and sides of the log support in a realistic manner.
Fine dust found in the bottom of the bag should not be used.

note:
Charcoal embers are not to be placed on the burner.

2.10 charcoal lumps

⚠ WARNING

- Do not block or close off the burner ports. Blocked ports can cause an incorrect flame pattern, carbon deposits and delayed ignition.
- When supplied, charcoal embers, charcoal lumps and vermiculite are not to be placed on the burner.

Place the lumps in front of the logs in a realistic manner taking care not to block or close off any of the burner ports.

Downloaded from www.Manualslib.com manuals search engine

3.1 flame characteristics

It's important to periodically perform a visual check of the pilot and burner flames. Compare them to the illustration provided. If any flames appear abnormal, call a service person.

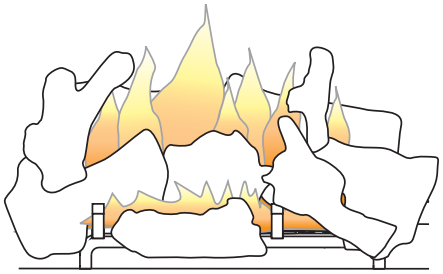

3.2 venturi adjustment

This appliance has an air shutter that has been factory set open according to the chart below:

Regardless of venturi orientation, closing the air shutter will cause a more yellow flame, but can lead to carbonization. Opening the air shutter will cause a more blue flame, but can cause flame lifting from the burner ports. The flame may not appear yellow immediately; allow 15 to 30 minutes for the final flame colour to be established.

AIR SHUTTER ADJUSTMENT MUST ONLY BE DONE BY A QUALIFIED INSTALLER!

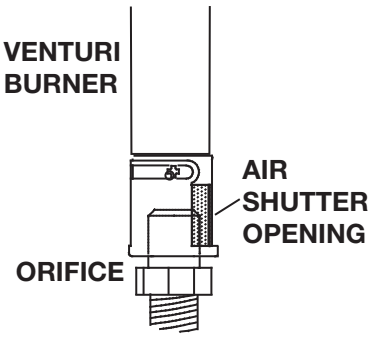

note:
It is important that the orifice is securely inserted into the venturi.

VENTURI ADJUSTMENT CHART	
NG	3/16" (4.8mm)
P	7/16" (11mm)

Downloaded from www.Manualslib.com manuals search engine

4.0 replacements

⚠ WARNING

- Failure to position the parts in accordance with this manual or failure to use only parts specifically approved with this appliance may result in property damage or personal injury.

Contact your dealer for questions concerning prices and policies on replacement parts. Normally, all parts can be ordered through your Authorized dealer / distributor.

For warranty replacement parts, a photocopy of the original invoice will be required to honour the claim.

When ordering replacement parts always give the following information:

- Model & Serial Number of appliance
- Installation date of appliance
- Part number
- Description of part
- Finish

Parts, part numbers, and availability are subject to change without notice.

Parts identified as stocked will be delivered within 2 to 5 business days for most delivery destinations.

Parts not identified as stocked will be delivered within a 2 to 4 week period, for most cases.

Parts identified as 'SO' are special order and can take up to 90 days for delivery.

Downloaded from www.Manualslib.com manuals search engine

4.1 overview

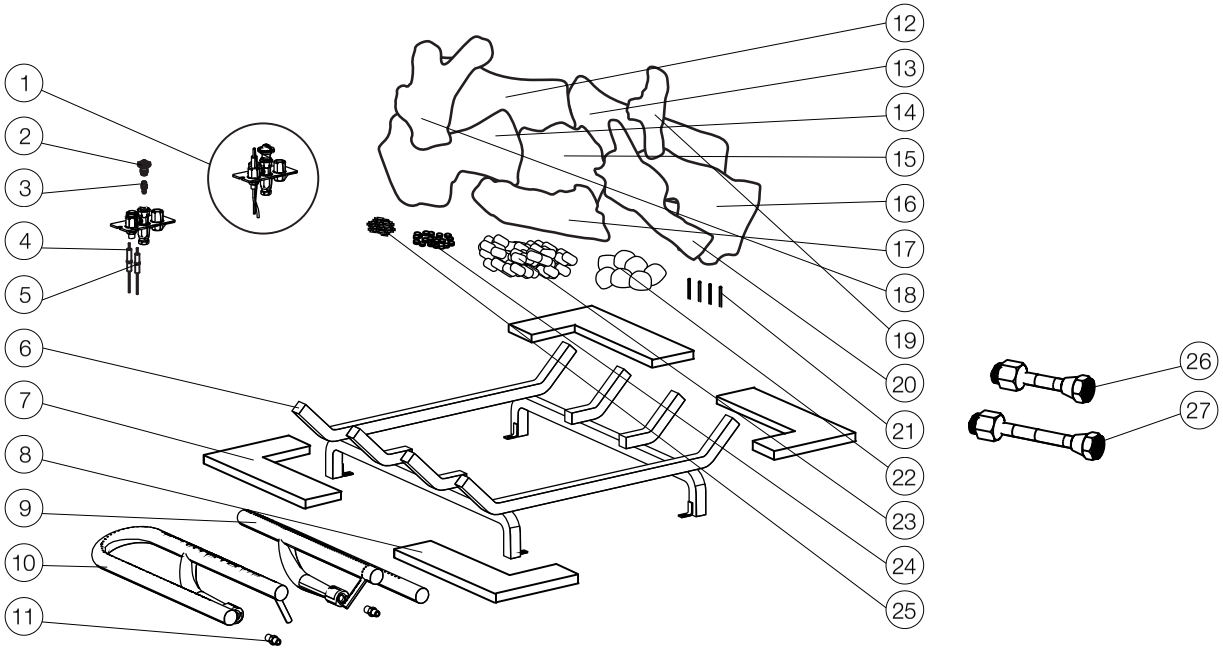

Items may not appear exactly as illustrated

Ref. No.	Part number	Description	Stocked
1	W010-2863	Pilot assembly (NG)	Yes
1	W010-2900	Pilot assembly (P)	Yes
2	W335-0039	Pilot hood	Yes
3	W455-0070	Pilot orifice #62 (NG)	Yes
3	W455-0068	Pilot orifice #35 (P)	Yes
4	W750-0336	Flame sensor	Yes
5	W750-0335	Electrode	Yes
6	W010-1946-SER	Log grate assembly	
7	W475-0613-SER	Left side hearth pad	
8	W475-0574-SER	Right side hearth pad	
9	W100-0107	Left side log burner assembly	Yes
10	W100-0108	Right side log burner assembly	Yes
11	W456-0034	Burner orifice #34 (NG)	Yes
11	W456-0053	Burner orifice #53 (P)	Yes
12	W135-0367	Rear right log	Yes

Ref. No.	Part number	Description	Stocked
13	W135-0366	Rear left log	Yes
14	W135-0369	Left middle log	Yes
15	W135-0370	Middle log	Yes
16	W135-0368	Right middle log	Yes
17	W135-0374	Front middle log	Yes
18	W135-0372	Left crossover log	Yes
19	W135-0371	Right crossover log	Yes
20	W135-0373	Front right log	Yes
21	W485-0025	Log locating pin	
22	W550-0002	Charcoal lumps	Yes
23	W550-0001	Charcoal embers	Yes
24	W361-0016	Glowing embers	Yes
25	W361-0014	Vermiculite	Yes
26	W175-0227	3/8” Flex connector	
27	W175-0289	3/8” Flex connector (24”)	

Downloaded from www.Manualslib.com manuals search engine

NAPOLEON CELEBRATING OVER 40 YEARS OF HOME COMFORT PRODUCTS

7200, Route Transcanadienne, Montréal, Québec H4T 1A3
24 Napoleon Road, Barrie, Ontario, Canada L4M 0G8
214 Bayview Drive, Barrie, Ontario, Canada L4N 4Y8
103 Miller Drive, Crittenden, Kentucky, USA 41030

Phone: 1-866-820-8686
napoleonproducts.com

Downloaded from www.Manualslib.com manuals search engine

MODÈLES DE GAZ NATUREL B81NL-1

MODÈLES DE PROPANE B81PL-1

FRANÇAIS

MANUEL D'INSTALLATION ET D'OPÉRATION

Série Haute Définition 81 Binaire

Ensemble de Brûleur avec Bûches

(B81NL-1 illustré)

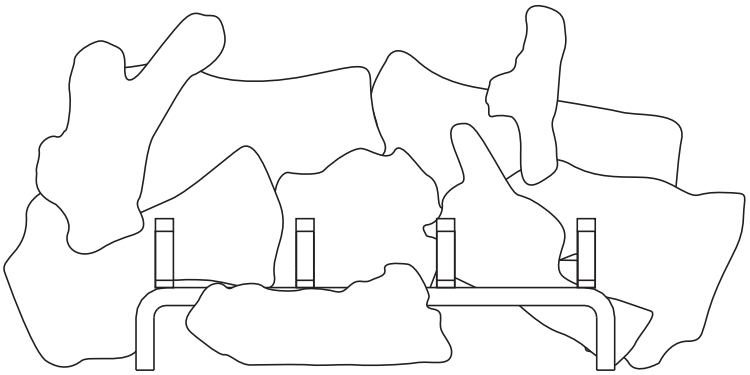

POUR USAGE INTÉRIEUR SEULEMENT

CERTIFIÉ SELON LES NORMES NATIONALES CANADIENNES ET AMÉRICANES: CSA 2.22 ET ANSI Z21.50 POUR LES APPAREILS À GAZ DÉCORATIF À ÉVACUATION

CONSIGNES DE SÉCURITÉ

⚠ AVERTISSEMENT

RISQUE D'INCENDIE OU D'EXPLOSION
Incapacité à suivre ces avertissements exactement peuvent entraîner de grave blessures, des pertes de vie ou des dommages matériels.

- N'entreposez pas et n'utilisez pas d'essence ou autres liquides et vapeurs inflammables à proximité de cet appareil ou tout autre appareil.

- **QUE FAIRE SI VOUS DÉTECTEZ UN ODEUR DE GAZ**:
  - N'allumez aucun appareil.
  - Ne touchez à aucun interrupteur électrique; n'utilisez aucun téléphone dans votre immeuble.
  - Appelez immédiatement votre fournisseur de gaz d'un téléphone voisin. Suivez ses instructions.
  - Si vous ne pouvez pas rejoindre votre fournisseur de gaz, appelez le service des incendies.
- L'installation et l'entretien doivent être faits par un installateur qualifié, une agence d'entretien ou le fournisseur.

Cet appareil peut être installé dans une maison préfabriquée (mobile) déjà installée à demeure si les règlements locaux le permettent.

Cet appareil doit être utilisé uniquement avec le type de gaz indiqué sur la plaque d'homologation. Cet appareil ne peut être converti à d'autres gaz, sauf si une trousse de conversion est utilisée.

INSTALLATEUR:
Laissez ce manual avec l'appareil
PROPRIÉTAIRE:
Conservez ce manuel pour consultation ultérieure

BARRIER

HPBA Hearth, Patio & Barbecue Association

Quality System Certified To ISO 9001:2015

C ETL LISTED US Intertek

GO GREEN ECO FRIENDLY TECHNOLOGY

APPOSEZ L'ÉTIQUETTE DU NUMÉRO DE SÉRIE DU CARTON

N° de série XXXXXX000000

N° DE MODÈLE

Wolf Steel Ltd., 24 Napoleon Rd., Barrie, ON, L4M 0G8 Canada / 103 Miller Drive, Crittenden, Kentucky, USA, 41030
Téléphone 1(866)820-8686 • www.napoleonfoyers.com • hearth@napoleonproducts.com

$10.00

W415-0713 / E / 05.10.18

Downloaded from www.Manualslib.com manuals search engine

information générale

FR

1.0 information générale 12
2.0 installation 12
2.1 panneau d'accès 12
2.2 assemblage du brûleur 12
2.3 raccords 13
2.4 installation de la lumière de veille 13
2.5 installation des panneaux de plancher 14
2.6 disposition des bûches 14
2.7 braises incandescentes 16
2.8 vermiculite 16
2.9 braises de charbon 16
2.10 morceaux de charbon 16
3.1 caractéristiques de la flamme 17
3.0 réglages 17
4.0 rechanges 18
4.1 vue d'ensemble 19

note:

L'information contenue dans ce manuel est jugée correcte au moment de l'impression. Wolf Steel Ltée. se réserve le droit de modifier ou de modifier toute information contenue dans ce manuel à tout moment sans préavis. Les modifications, autres que les éditoriaux, sont désignées par une ligne verticale dans la marge.

1.0 information générale

Ce brûleur et cet assemblage de bûches sont approuvés pour utilisation dans l'appareil au gaz HD81-1 seulement. Ils ne sont pas approuvés pour utilisation comme appareil autonome ou avec n'importe quel autre appareil.

2.0 installation

2.1 panneau d'accès

A. Une fois que vous avez enlevé une des portes (voir la section « installation / enlèvement de la porte » dans votre manuel d'instructions d'installation du HD81-1), retirer le collecteur d'air en enlever les deux supports de fixation dans la partie supérieure de la chambre de combustion, voir Figure 1.

B. Retirez le panneau d'accès de la soupape et le joint d'étancheité en enlever les 8 vis, voir Figure 2.

Fig. 1

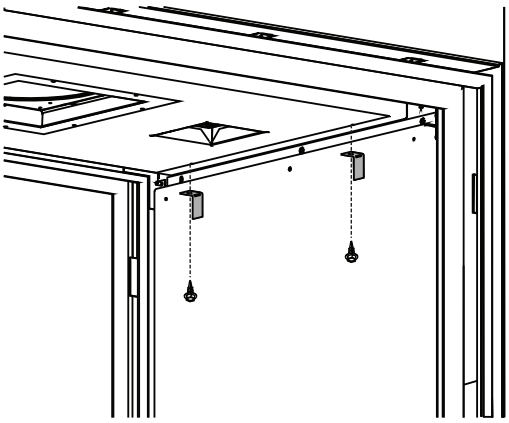

Fig. 2

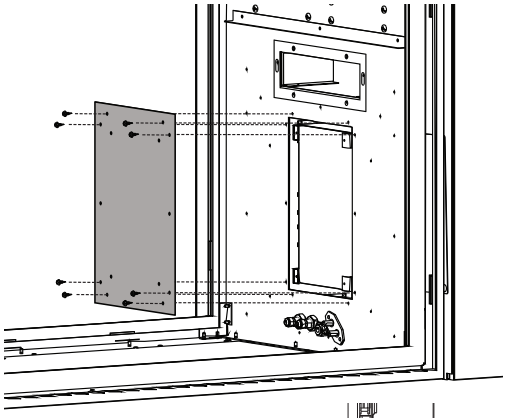

2.2 assemblage du brûleur

A. Fixez le brûleur à la base de la chambre de combustion à l'aide des vis fournies, en vous assurant que l'assemblage de veilleuse est placé du côté de l'ouverture d'accès de la soupape.

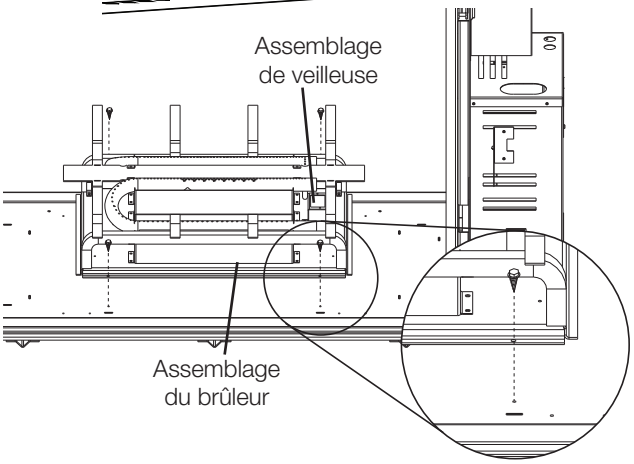

Downloaded from www.Manualslib.com manuals search engine

2.3 raccords

note:
Les couvercles des raccords doivent être retirés.

A. Branchez les conduites de gaz flexibles et la conduite de la veilleuse aux raccords de gaz situés en dessous de l'ouverture d'accès de la soupape. Assurez-vous de faire correspondre le collecteur de gaz marqué avec un point peints avec le raccord central, également marqué avec un point vert. Utilisez de prudence pour vous assurer de ne pas endommager la conduite de la veilleuse et que les connexions de gaz sont bien serrées.

B. Branchez les fils d'électrode de la veilleuse au raccord en faisant correspondre l'embout femelle de 1/4" à l'embout mâle de 1/4" et l'embout femelle de 3/16" à l'embout mâle de 3/16".

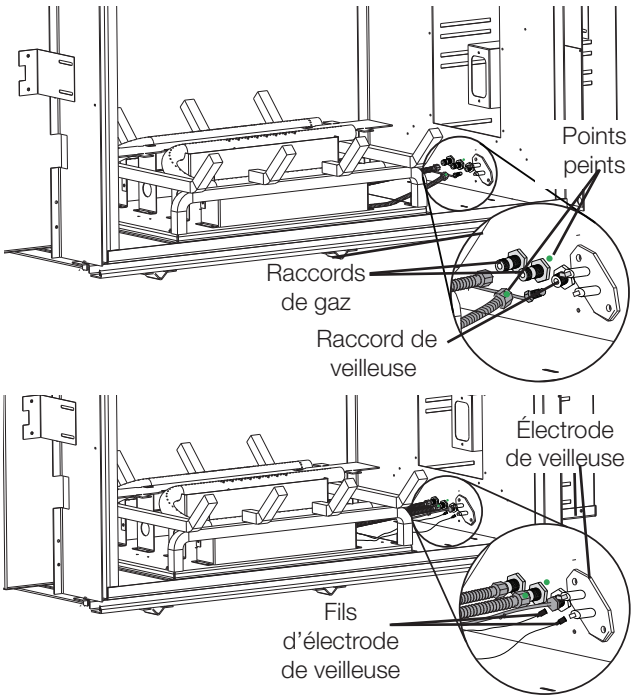

C. Assurez-vous que les 2 tubes de venturi sont par dessus les injecteurs avant d'allumer

D. Vérifiez pour des fuites de gaz en appliquant une solution d'eau savonneuse. N'utilisez pas une flamme nue.

E. Après avoir vérifié pour les fuites, réinstallez le panneau d'accès avec le joint d'étanchéité.

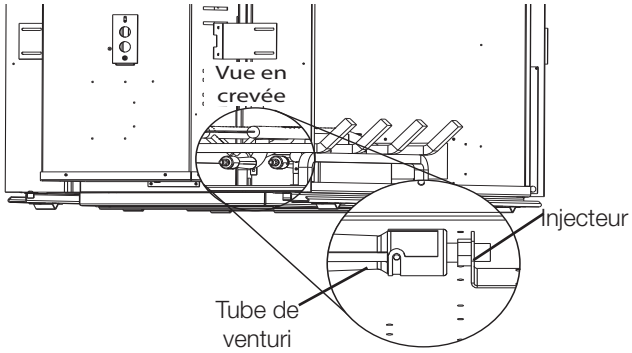

2.4 installation de la lumière de veille

Cette appareil est équipé de deux lumières de veille. Les lumières de veille sont précâblées et sont contrôlées par la télécommande.

Si vous devez remplacer l'ampoule ou la lentille, suivez les instructions suivantes:

A. Désactivez le disjoncteur à l'entrée d'alimentation principale.

B. Retirez les quatre vis servant à fixer le cadre aux côtés de la chambre de combustion. Ce cadre sert à retenir la lentille.

C. Vous pouvez maintenant accéder à l'ampoule.

note:
Lorsque vous manipulez l'ampoule, ne la laissez pas entrer en contact directe avec vos doigts, protégez-la avec un linge propre et sec.

L'ampoule s'enlève en la tirant hors de la douille. Remplacez par des pièces Wolf Steel ltée uniquement, car l'ampoule et la lentille sont des produits spécialement conçus pour les hautes températures. Lors de la réinstallation, vérifiez l'intégrité du joint d'étanchéité.

LA CHAMBRE DE COMBUSTION DOIT ÊTRE SCELLÉE.

Le serrage excessif des vis risque de briser la lentille. Il est possible que des « fuites de lumière » soient visibles au niveau des trous dans le boîtier de la lumière. Ces derniers sont nécessaires à la ventilation et ne doivent pas être couverts.

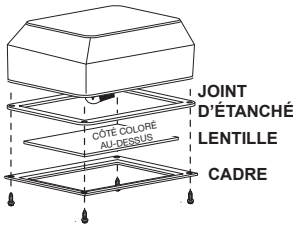

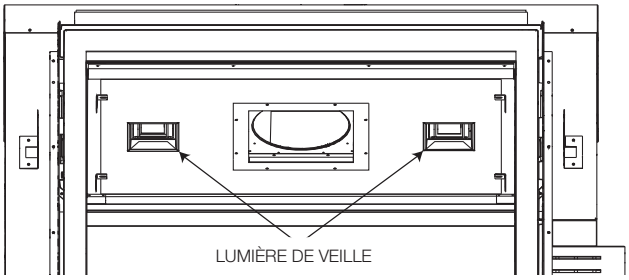

Downloaded from www.Manualslib.com manuals search engine

FR

2.5 installation des panneaux de plancher

Les panneaux de plancher sont expédiés séparément de l'unité et ils sont inclus avec l'assemblage du brûleur et les bûches. En raison de la fragilité des panneaux, prenez grand soin de ne pas courber ou forcer les panneaux pour les mettre en place.

La couleur des panneaux expédiés varie de différentes teintes de grès. Lors de l'utilisation initiale, les panneaux fonceront de façon temporaire, pour ensuite pâlir de façon permanente à l'usage.

INSTALLEZ LES PANNEAUX DE PLANCHER SELON L'ORDRE SUIVANT :

note:
L'assemblage du brûleur doit être installé premier.

A. Les panneaux de brique ou de porcelaine latéraux doivent être installés avant les panneaux de plancher. Pour l'installation des panneaux de brique ou porcelaine, voir les feuillet fournies avec les ensembles.

B. Installez les panneaux de plancher gauches et droits des deux côtés.

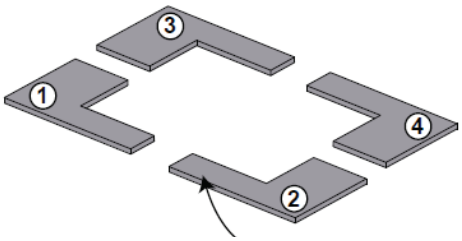

PANNEAUX DE PLANCHER

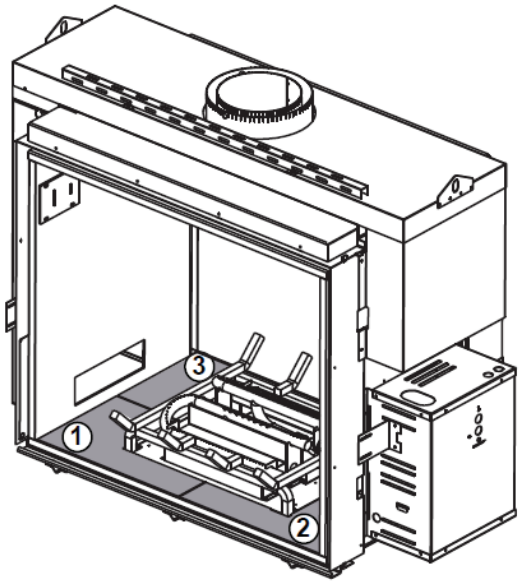

2.6 disposition des bûches

⚠ AVERTISSEMENT

- Omettre de positionner les bûches conformément aux schémas ou omettre d'utiliser uniquement des bûches spécifiquement approuvées pour cet appareil peut causer des dommages matériels ou des blessures corporelles.
- Les bûches doivent être placées correctement à l'intérieur de l'appareil. Ne changez pas la position des bûches car l'appareil risque de ne pas fonctionner adéquatement et un retard d'allumage risque de se produire.
- Les bûches sont fragiles et devraient être manipulées avec soin.

Les bûches **PHAZER**MD et les braises incandescentes, exclusives aux appareils Napoléon, créent un effet incandescent réaliste et unique qui est différent dans chaque installation. Prenez le temps de bien installer les braises incandescentes pour obtenir le meilleur effet possible. La couleur des bûches peut varier. Lors de la première utilisation de l'appareil, les couleurs deviendront plus uniformes à mesure que leurs pigments seront « absorbés » pendant le procédé de « cuisson ».

note:
L'ensemble comprend un double des bûches C, D , E , F et G. Installez ces bûches du côté opposé.
L'ensemble comprend une seule bûche H et I afin de conférer une apparence différente de chaque côté. Installez les bûches H et I du côté que vous préférez. Si vous désirez un deuxième ensemble des bûches H et I, vous pouvez acheter l'ensemble GL81L2 pour que les deux côtés soient identiques.

Downloaded from www.Manualslib.com manuals search engine

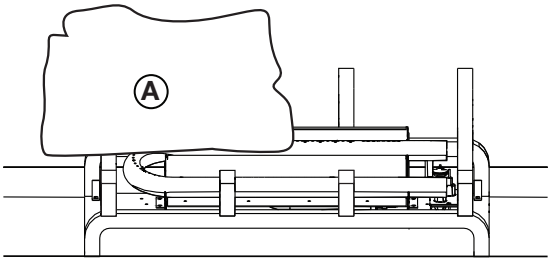

A. Placez la bûche gauche arrière (W135-0366) sur la tige du centre du support à bûches. Assurez-vous que le creux sous la bûche est au-dessus de la patte.

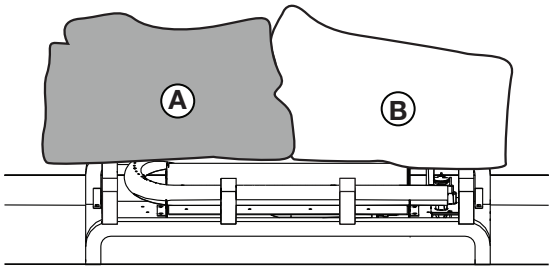

B. Glissez la bûche gauche droite (W135-0367) du droite vers la gauche sur le support à bûches pour créer un emboîtement serré entre les bûches A et B. Assurez-vous que le creux sous la bûche est au-dessus de la patte.

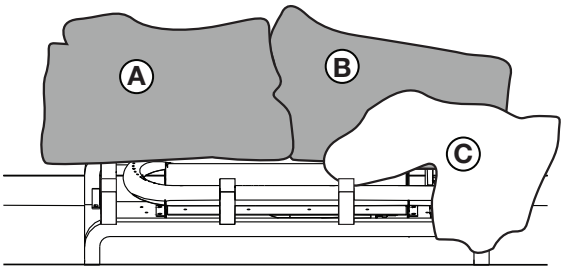

C. Placez la bûche centrale droite (W135-0368) sur la tige à l'extrême droite située sur le déflecteur avant.

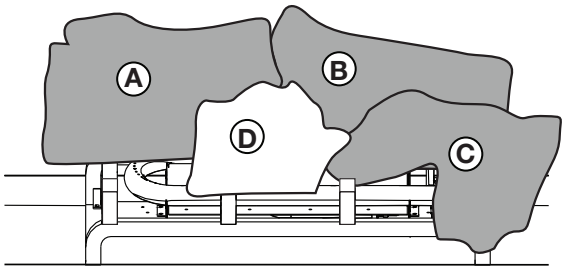

D. Placez la bûche centrale (W135-0370) sur les deux tiges centrales sur le support avant.

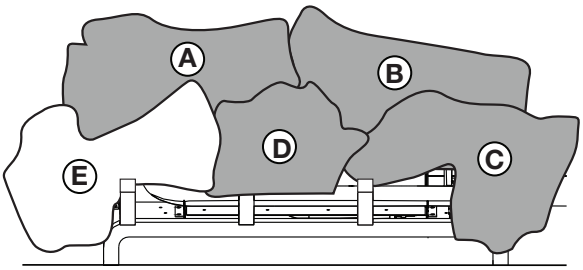

E. Placez la bûche centrale gauche (W135-0369) sur la tige à l'extrême gauche située sur le déflecteur avant.

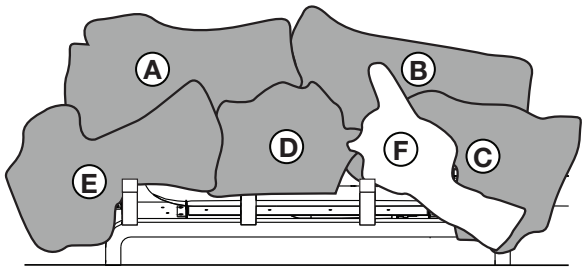

F. Placez l'encoche de la bûche de l'avant droite (W135-0373) sur la troisième patte de la grille.

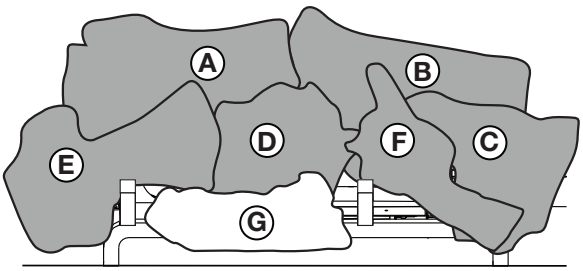

G. Glissez la portion plate de la bûche de l'avant centrale (W135-0374) sous la deuxième tige de la grille.

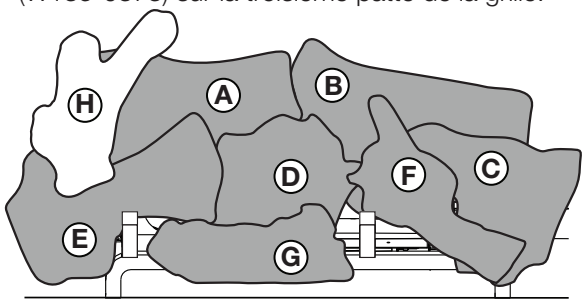

H. Placez la tige dans le trou de positionnement de la bûche A et placez la bûche croisé gauche (W135-0372) sur la tige, il devrait se reposer sur la bûche E.

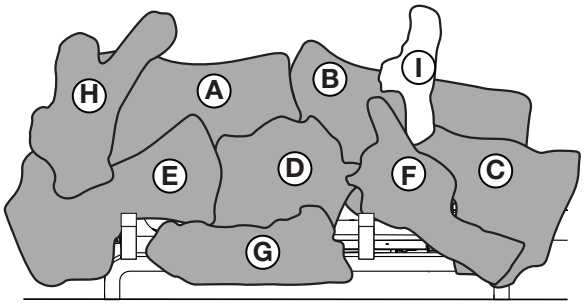

I. Placez la tige dans le trou de positionnement de la bûche B et placez la bûche croisé droite (W135-0371) sur la tige, il devrait se reposer sur la bûche C.

J. Si vous achetez l'ensemble GL81L2 (bûches additionnelles), répétez les sections "H" et "I" de l'autre côté.

Downloaded from www.Manualslib.com manuals search engine

2.7 braises incandescentes

⚠ AVERTISSEMENT

- Obstruez pas ni fermer les orifices du brûleur. Le blocage des orifices du brûleur peut créer une flamme irrégulière, des dépôts de carbone et un retard d'allumage.

Déchirez les braises incandescentes en morceaux et placez une couche lâche sur le grillage du brûleur. Les braises devraient être déchirées très soigneusement en petits morceaux minces irréguliers, car seuls les côtés des fibres exposées à la flamme directe deviendront incandescents. **Les braises n'allumer lorsque exposés à flamme directe; cependant, il faut veiller à ne pas bloquer ou fermez les orifices du brûleur.**

Le blocage des orifices du brûleur peut créer une flamme irrégulière, des dépôts de carbone et un retard d'allumage. Les bûches **PHAZER**MD exposées à la flamme directe deviendront incandescents. Utilisez seulement les "braises incandescentes" et bûches **PHAZER**MD disponible de votre détaillant autorisé locale.

2.8 vermiculite

⚠ AVERTISSEMENT

- Obstruez pas ni fermer les orifices du brûleur. Le blocage des orifices du brûleur peut créer une flamme irrégulière, des dépôts de carbone et un retard d'allumage.
- Si équipée, les braises de charbon de bois, les morceaux de charbon et la vermiculite ne doivent pas être placés sur le brûleur.

Éparpillez la vermiculite autour des braises de charbon de bois.

note:
La vermiculite ne doit pas être placée sur le brûleur.

2.9 braises de charbon

⚠ AVERTISSEMENT

- Obstruez pas ni fermer les orifices du brûleur. Le blocage des orifices du brûleur peut créer une flamme irréguliére, des dépôts de cabone et un retard d'allumage.
- Si équipée; les braises de charbon de bois, les morceaux de charbon et la vermiculite ne doivent pas être placés sur le brûleur.

Éparpillez les braises à l'avant et sur les côtées du support à bûches de façon à créer un effet réaliste. N'utilisez pas la fine poussière qui reste au fond du sac.

note:
Les braises de charbon de bois ne doivent pas être placée sur le brûleur.

2.10 morceaux de charbon

⚠ AVERTISSEMENT

- Obstruez pas ni fermer les orifices du brûleur. Le blocage des orifices du brûleur peut créer une flamme irrégulière, des dépôts de carbone et un retard d'allumage.
- Si équipée, les braises de charbon de bois, les morceaux de charbon et la vermiculite ne doivent pas être placés sur le brûleur.

Placez les morceaux de charbon devant les bûches de façon réaliste. Prenez garde de ne pas bloquer ou fermez les orifices du brûleur.

Downloaded from www.Manualslib.com manuals search engine

3.1 caractéristiques de la flamme

Il est important d'effectuer périodiquement une inspection visuelle de la flamme de la veilleuse et du brûleur. Comparez-les à ces illustrations. Si des flammes paraissent anormales, contactez un technicien de service.

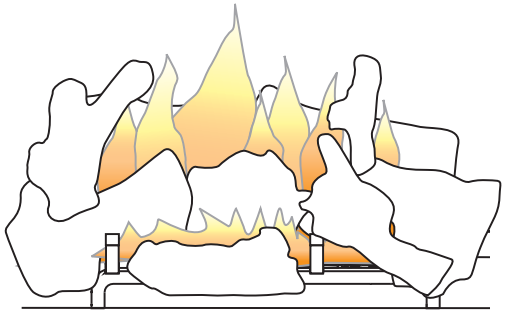

Downloaded from www.Manualslib.com manuals search engine

4.0 rechanges

FR

⚠ AVERTISSEMENT

- Omettre de positionner les pièces conformément à ce manuel ou d'utiliser uniquement des pièces spécifiquement approuvées pour cet appareil peut causer des dommages matériels ou des blessures corporelles.

Contactez votre détaillant pour les questions concernant les prix et la disponibilité des pièces de remplacement. Normalement, toutes les pièces peuvent être commandées chez votre détaillant autorisé.

Pour un remplacement de pièce sous garantie, une photocopie de la facture originale sera requise afin de pouvoir honorer la demande.

Lorsque vous commandez des pièces, donnez toujours l'information suivante:

- Modèle et numéro de série de l'appareil
- Date d'installation de l'appareil
- Numéro de la pièce
- Description de la pièce
- Fini

Pièces, numéro des pièces et s'il soit disponible peut changer sans préavis.

Parties identifiées comme garnie seront livrés dans 2 à 5 jours pour la plupart des destinations de livraison.

Pièces non identifiées que stockés seront livrés dans un délai de 2 à 4 semainres pour la plupart des cas.

Pièces identifiées comme « SO » sont commande spéciale et peuvent prendre jusqu'à 90 jours pour la livraison.

Downloaded from www.Manualslib.com manuals search engine

4.1 vue d'ensemble

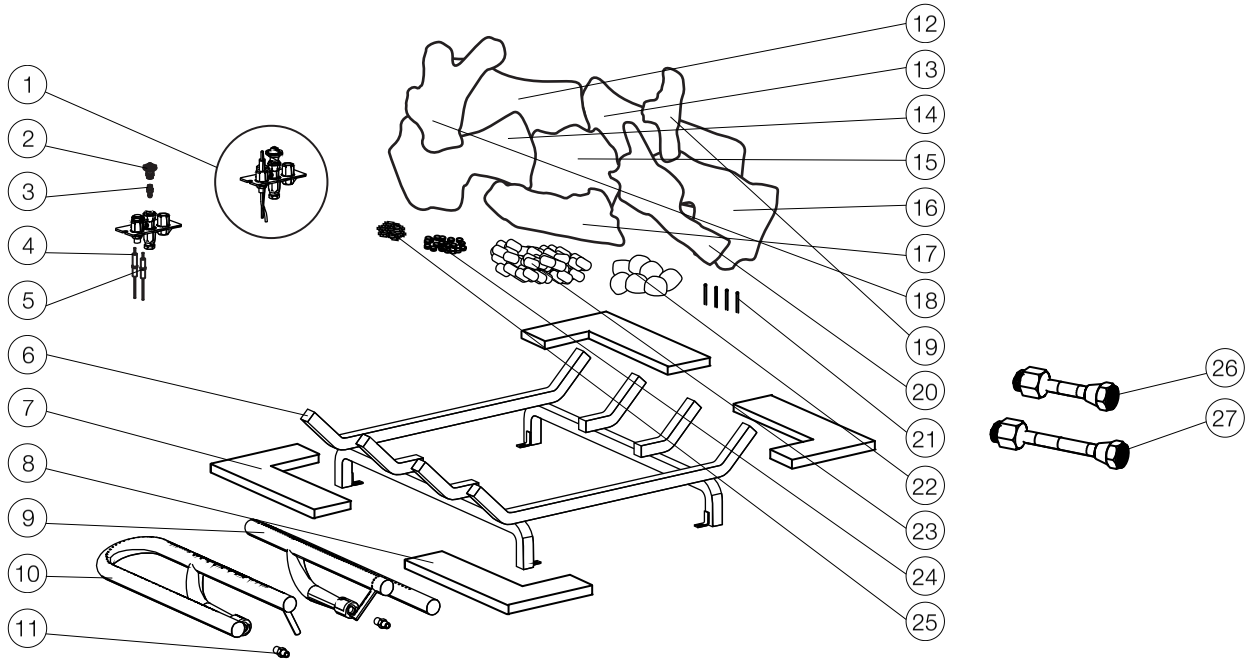

Ces articles peut différer de celle illustré

Réf.	No. de pièce	Description	En stock
1	W010-2863	Assemblage de la veilleuse (GN)	Oui
1	W010-2900	Assemblage de la veilleuse (P)	Oui
2	W335-0039	Hotte de la veilleuse	Oui
3	W455-0070	Injecteur de la veilleuse #62 (GN)	Oui
3	W455-0068	Injecteur de la veilleuse #35 (P)	Oui
4	W750-0336	Sonde de la flamme	Oui
5	W750-0335	Électrode	Oui
6	W010-1946-SER	Assemblage du grille bûche	
7	W475-0613-SER	Brique de plancher de côté gauche	
8	W475-0574-SER	Brique de plancher de côté droite	
9	W100-0107	Brûleur tubulaire du côté gauche	Oui
10	W100-0108	Brûleur tubulaire du côté droite	Oui
11	W456-0034	Injecteur de la veilleuse #34 (GN)	Oui
11	W456-0053	Injecteur de la veilleuse #53 (P)	Oui
12	W135-0367	Bûche arrière gauche	Oui

Réf.	No. de pièce	Description	En stock
13	W135-0366	Bûche arrière droite	Oui
14	W135-0369	Bûche centrale gauche	Oui
15	W135-0370	Bûche centrale	Oui
16	W135-0368	Bûche centrale droite	Oui
17	W135-0374	Bûche centrale de l'avant	Oui
18	W135-0372	Bûche croisé gauche	Oui
19	W135-0371	Bûche croisé droite	Oui
20	W135-0373	Bûche de l'avant	Oui
21	W485-0025	Épingle des bûches	
22	W550-0002	Morceaux de charbon	Oui
23	W550-0001	Braises de charbon	Oui
24	W361-0016	Braises incandescentes	Oui
25	W361-0014	Vermiculite	Oui
26	W175-0227	Tube de veilleuse, raccord	
27	W175-0289	Tube de veilleuse, raccord (24")	

Downloaded from www.Manualslib.com manuals search engine

NAPOLÉON CÉLÈBRE PLUS DE 40 ANS D'EXISTENCE CONSACRÉS À LA CONCEPTION DE PRODUITS DE CONFORT

7200, Route Transcanadienne, Montréal, Québec H4T 1A3
24 Napoleon Road, Barrie, Ontario, Canada L4M 0G8
214 Bayview Drive, Barrie, Ontario, Canada L4N 4Y8
103 Miller Drive, Crittenden, Kentucky, USA 41030

Téléphone: 1-866-820-8686
napoleonproducts.com

Downloaded from www.Manualslib.com manuals search engine