GRIL D'EXTÉRIEUR

Modèles BE1-30AG

Enveloppe isolée BGB30-IJS

GUIDE D'INSTALLATION

US CA

⚠ DANGER

SI VOUS DÉCELEZ UNE ODEUR DE GAZ

- Fermez l'alimentation en gaz de l'appareil.
- Éteignez toute flamme nue.
- Ouvrez le couvercle.
- Si l'odeur persiste, éloignez-vous de l'appareil et appelez immédiatement votre fournisseur de gaz ou le service d'incendie.

⚠ MISE EN GARDE!

- Ne rangez et n'utilisez pas de l'essence ou d'autres liquides et vapeurs inflammables à proximité de cet appareil ou de tout autre appareil.
- Ne rangez pas de bouteille de GPL déconnectée et inutilisée à proximité de cet appareil ou de tout autre appareil.

Pour réduire les risques d'incendie, de choc électrique, de blessures ou de dommages lors de l'utilisation de l'appareil, respectez les consignes de sécurité importantes indiquées ci-dessous :

⚠ MISE EN GARDE!

Risque de surface brûlante

Le non-respect de cette consigne peut entraîner des brûlures et ébouillantages ou des blessures graves.

- Les pièces accessibles peuvent devenir brûlantes pendant l'utilisation.
- Vous devez ouvrir le capot avant d'allumer le gril.
- Ne laissez jamais les vêtements et autres matières inflammables se trouver trop près ou entrer en contact avec des grilles, surfaces brûlantes ou brûleurs avant qu'ils soient refroidis. Les tissus pourraient s'enflammer et causer un incendie ou des blessures. Gardez la zone de l'appareil de cuisson au gaz d'extérieur dégagée et exempte de matériaux combustibles, d'essence et d'autres liquides et vapeurs inflammables.
- Ne vous penchez jamais au-dessus d'un gril ouvert. Lors de l'allumage d'un brûleur, portez toujours une attention particulière à chaque étape effectuée. Assurez-vous de bien enfoncer le bouton du brûleur lorsque vous tentez d'allumer le gril.
- Lors de l'utilisation du gril, ne touchez pas de surfaces comme le brûleur du gril, la grille ou les environs immédiats, car ces zones deviennent extrêmement brûlantes et pourraient causer des brûlures.
- La graisse est inflammable. Ne faites jamais fonctionner le gril sans plateau d'égouttement. Laissez refroidir la graisse chaude avant de tenter toute manipulation. Évitez de laisser les dépôts de graisse s'accumuler dans le bac d'égouttement. Nettoyez le gril avec précaution. Évitez les brûlures causées par la vapeur; n'utilisez pas une éponge ou un chiffon humide pour nettoyer le gril pendant qu'il est chaud. Certains produits nettoyants dégagent des vapeurs nocives ou peuvent s'enflammer lorsqu'ils sont appliqués sur une surface brûlante.

⚠ MISE EN GARDE!

Risque de surface brûlante

Le non-respect de cette consigne peut entraîner des brûlures et ébouillantages ou des blessures graves.

- Utilisez uniquement des gants de cuisine secs; l'utilisation de gants de cuisine humides ou mouillés sur les surfaces brûlantes pourrait provoquer des brûlures causées par la vapeur. N'utilisez pas de serviette ou linge encombrant comme gants de cuisine. Ne laissez pas les gants de cuisine toucher les parties chaudes du gril ou de la grille de brûleur.
- Pour éviter les brûlures lors de la cuisson, utilisez des ustensiles pour barbecue à long manche.

⚠ MISE EN GARDE!

Risque d'explosion

Le non-respect de cette consigne peut entraîner des blessures ou la mort.

- Si vous sentez une odeur de gaz, n'utilisez pas l'appareil.
- N'essayez pas d'éteindre les feux de friture avec de l'eau, car cela pourrait causer une explosion de vapeur violente. Éteignez tous les brûleurs, puis étouffez le feu ou utilisez un extincteur à poudre ou à mousse.
- Ne faites pas chauffer des contenants d'aliments non ouverts tels que des boîtes de conserve – L'accumulation de pression pourrait faire exploser le contenant et provoquer des blessures.
- Une fuite de GPL peut provoquer un incendie ou une explosion si elle est enflammée et causer des blessures graves ou mortelles.
- Contactez le fournisseur de GPL pour les réparations ou la mise au rebut de la bouteille ou du GPL inutilisé.

⚠ MISE EN GARDE!

Risque de coupure

Des blessures peuvent survenir si vous ne faites pas preuve de prudence.

- Attention : certains bords sont tranchants.

⚠ MISE EN GARDE!

Risque de poids excessif

Le non-respect de cette consigne peut entraîner des blessures ou la mort.

- Au moins deux personnes sont requises pour le déplacement et l'installation de cet appareil.

⚠ MISE EN GARDE!

Risque de choc électrique

Le non-respect de cette consigne peut entraîner un choc électrique ou la mort.

- Cet appareil est équipé d'une fiche à trois broches avec mise à la terre pour vous protéger des chocs électriques. Branchez-la directement dans une prise électrique avec mise à la terre adéquate.
- Utilisez uniquement un circuit protégé par un disjoncteur différentiel de fuite à la terre (DDFT).
- Utilisez uniquement des rallonges munies d'une fiche à trois broches avec mise à la terre, prévues pour la puissance électrique de l'équipement et homologuées pour l'usage extérieur avec une indication W-A.
- N'immergez pas le cordon ou les fiches dans l'eau ou tout autre liquide.
- Vous ne devez en aucune circonstance couper ou retirer la broche de mise à la terre de cette fiche.

⚠ MISE EN GARDE!

Risque d'incendie

Le non-respect de cette consigne peut entraîner des blessures graves, voire mortelles.

- Ne faites pas fonctionner le gril sous une construction combustible non protégée. Utilisez uniquement l'appareil dans des zones bien ventilées.
- Les bouteilles doivent être entreposées à l'extérieur, hors de la portée des enfants.
- Ne les entreposez pas dans un bâtiment, un garage ou tout autre endroit clos.
- Un appareil est considéré comme étant à l'extérieur s'il est installé avec un abri qui n'est pas plus inclusif qu'à l'intérieur d'une enceinte partielle qui comprend un recouvrement en surplomb et trois parois latérales, à condition que 30 % ou plus de la périphérie de l'enceinte soit ouverte en permanence.
- Toutes les ouvertures doivent être ouvertes en permanence; les portes coulissantes, portes de garage, fenêtres ou ouvertures grillagées ne sont pas considérées comme des ouvertures permanentes
- Ne laissez jamais le gril sans surveillance pendant l'utilisation.
- Ne rangez jamais une bouteille de GPL de rechange sous cet appareil ou à proximité de celui-ci.
- Ne remplissez jamais la bouteille au-delà de 80 pour cent.
- Si les informations ci-dessus ne sont pas suivies à la lettre, un incendie causant la mort ou des blessures graves pourrait survenir.

Pour réduire les risques d'incendie, de blessures ou de dommages lors de l'utilisation de l'appareil, respectez les consignes de sécurité importantes indiquées ci-dessous. Lisez toutes les instructions avant d'utiliser l'appareil. N'utilisez pas un appareil de cuisson au gaz d'extérieur à d'autres fins que celles prévues.

Utilisation générale

- Lors de l'utilisation de l'appareil, assurez-vous que toutes les pièces sont fermement en place et que l'ensemble de l'appareil est stable.
- Ne placez, ne rangez ou n'utilisez pas l'appareil sur une pente.
- Ne déplacez pas l'appareil pendant l'utilisation. Pour les appareils montés sur chariot, ne déplacez jamais le chariot avant de l'avoir laissé refroidir, d'avoir déconnecté le câble d'alimentation et de vous être assuré que l'alimentation en gaz est fermée.
- Les enfants ne doivent pas être laissés seuls ou sans surveillance à proximité de l'endroit où le produit est utilisé. Ne laissez jamais les enfants s'asseoir, se tenir ou jouer sur l'appareil ou à proximité de celui-ci à un moment quelconque. Lors de l'utilisation, des parties du gril chauffent suffisamment pour provoquer de graves brûlures.
- Ne rangez pas d'articles pouvant attirer les enfants à proximité ou en dessous de l'appareil.
- N'utilisez jamais l'appareil dans un endroit venteux.
- N'obstruez pas la circulation d'air de combustion et de ventilation de l'appareil.
- Pour éteindre des flambées soudaines, ajustez les commandes pour abaisser la température.
- Nettoyez et effectuez l'entretien général de l'appareil régulièrement, ainsi qu'après les périodes d'inutilisation. Fermez toujours le gaz à la source avant d'inspecter les pièces.
- Assurez-vous que toutes les commandes du gril sont désactivées et que le gril est froid avant d'utiliser un type quelconque de produit nettoyant en aérosol sur le gril ou autour de celui-ci. Les produits chimiques servant à la pulvérisation pourraient, en présence de chaleur, s'enflammer ou provoquer la corrosion des parties métalliques.
- Débranchez l'appareil de la prise de courant lorsqu'il n'est pas utilisé et avant de le nettoyer. Laissez-le refroidir avant d'installer ou de retirer des pièces.
- Avant chaque utilisation, inspectez la tuyauterie ou le tuyau d'alimentation en gaz avant d'ouvrir le gaz (« ON »). Si vous remarquez la présence de coupures, d'usure ou d'abrasion, il doit être remplacé avant l'utilisation.
- Vous devez inspecter l'appareil au moins une fois par année. Vérifiez-le immédiatement si une odeur de gaz est présente et les flammes de brûleur sont de couleur jaune, si l'appareil n'atteint pas la température réglée ou ne chauffe pas uniformément, ou si l'appareil produit des bruits de claquement.
- Lors de la réinstallation de chaque brûleur après le nettoyage, centrez correctement le brûleur sur le jet de gaz et assurez-vous qu'il soit de niveau avant de l'allumer.
- Lors du raccordement à l'alimentation électrique, connectez d'abord la fiche à l'appareil, puis branchez l'appareil à la prise de courant.
- N'essayez pas d'allumer cet appareil avant d'avoir lu les instructions d'allumage dans ce guide.
- Après avoir allumé les brûleurs, assurez-vous que les brûleurs fonctionnent normalement. Dans les endroits ensoleillés, il peut être difficile de voir si les brûleurs de rôtissoire et à saisir sont allumés. Faites preuve de prudence.
- Le brûleur à saisir est spécialement conçu pour saisir les aliments. N'utilisez pas la plaque chauffante ou la pièce d'insertion à charbon sur le brûleur à saisir et ne le recouvrez pas avec un ustensile d'un type quelconque.
- Ne placez pas les plaques chauffantes côte à côte sur le gril.
- Ne l'utilisez pas dans des espaces clos. Cela pourrait entraîner une accumulation de monoxyde de carbone, risquant de causer des blessures ou la mort.
- Dans le Commonwealth du Massachusetts, ce produit doit être installé par un monteur d'installation au gaz ou plombier autorisé.

CONSIGNES DE SÉCURITÉ ET MISES EN GARDE

Incendie

- Ayez un extincteur de classe ABC à portée de la main – ne tentez jamais d'éteindre un feu de friture avec de l'eau ou d'autres liquides.
- Ne laissez jamais le produit sans surveillance pendant l'utilisation.
- Retirez toujours le couvercle anti-poussière et ouvrez le capot avant l'allumage. Ne remettez pas le couvercle en place pendant la cuisson ou avant que l'appareil ait refroidi.
- N'utilisez jamais une flamme pour vérifier s'il y a des fuites de gaz.
- Ne fumez pas pendant la vérification des fuites.
- N'essayez pas de déconnecter des raccordements de gaz pendant que votre appareil est en cours d'utilisation, ou que l'alimentation en gaz est ouverte.
- Ne connectez jamais de conduite de gaz non régulée à l'appareil.

Risques de chocs électriques

- Ne faites pas fonctionner l'appareil avec une fiche ou un cordon d'alimentation endommagé, après un problème de fonctionnement ou si l'appareil est endommagé de quelque manière que ce soit. Communiquez avec le fabricant pour demander une réparation.
- Gardez le cordon d'alimentation électrique, le cordon du moteur de rôtissoire et le tuyau d'alimentation en combustible à l'écart des zones chauffées du gril, des bords tranchants et de l'eau (piscines, fontaines, flaques).
- Lors du raccordement, connectez d'abord la fiche à l'appareil, puis branchez l'appareil à la prise de courant.
- Ne laissez pas le cordon pendre sur le côté d'une table ou toucher des surfaces brûlantes.

Avertissements relatifs à l'installation

- L'installation de cet appareil doit être effectuée en conformité avec les codes locaux, ou en l'absence de tels codes, avec la norme ANSI Z223.1/NFPA 54 du National Fuel Gas Code. Au Canada, l'installation doit être effectuée en conformité avec la norme CSA B149.1 du Code d'installation du gaz naturel et du propane, et/ou la norme B149.2 du Code sur le stockage et la manipulation du propane et les codes locaux.
- Cet appareil doit être mis à la terre en conformité avec les codes locaux, ou en l'absence de tels codes, avec la norme NFPA 70 ou la Partie I du Code canadien de l'électricité.
- Cet appareil doit uniquement être utilisé à l'extérieur et ne doit pas être utilisé dans un bâtiment, un garage ou tout autre endroit clos.
- Un appareil est considéré comme étant à l'extérieur s'il est installé avec un abri qui n'est pas plus inclusif qu'à l'intérieur d'une enceinte partielle qui comprend un recouvrement en surplomb et trois parois latérales, à condition que 30 % ou plus de la périphérie horizontale de l'enceinte soit ouverte en permanence. Toutes les ouvertures doivent être ouvertes en permanence; les portes coulissantes, portes de garage, fenêtres ou ouvertures grillagées ne sont pas considérées comme des ouvertures permanentes.
- Ne faites pas fonctionner cet appareil sous des surfaces combustibles en hauteur.
- Tous les raccordements de gaz, installations et vérifications des fuites doivent être effectués par un technicien qualifié.
- L'installation doit respecter les dégagements par rapport aux matériaux combustibles indiqués dans le Guide de planification.
- N'essayez pas de retirer, réparer ou remplacer l'assemblage de régulateur/tuyau. Cela doit être effectué uniquement par un technicien qualifié agréé. Le système de gril a été soumis à des essais d'étanchéité.
- Si les raccordements ne sont pas parfaitement étanches, il peut en résulter une petite fuite et une légère odeur de gaz. Certaines fuites ne peuvent être détectées que lorsque la commande du brûleur est en position « ON » (« MARCHE ») - cela doit être effectué par un technicien qualifié.
- Gardez les ouvertures de ventilation de l'enceinte de la bouteille dégagées et exemptes de débris.
- Cet appareil de cuisson au gaz d'extérieur n'est pas conçu pour être installé dans ou sur des véhicules récréatifs, remorques et/ou bateaux.

Exigences relatives à l'alimentation en gaz

- Ne changez pas l'assemblage de régulateur/tuyau fourni avec l'appareil ou n'essayez pas d'utiliser un assemblage de régulateur/tuyau de Type 1 avec un assemblage de bouteille/robinet 510 POL standard.
- La sortie de la soupape de dégagement de pression de la bouteille doit être orientée à l'opposé de l'utilisateur lors de l'utilisation.
- Un robinet d'arrêt de gaz fourni par l'installateur doit être installé dans un endroit facilement accessible.
- Toutes les pièces fournies par l'installateur doivent être conformes aux codes locaux, ou en l'absence de codes locaux, à la norme ANSI/NFPA 70 du National Electrical Code ou la norme CSA C22.1 du Code canadien de l'électricité, et à la norme ANSI Z223.1 du National Fuel Gas Code ou la norme CSA-B149.1 du Code d'installation du gaz naturel ou CSA-B149.2 du Code d'installation du propane.
- Au Massachusetts, de tels robinets d'arrêt doivent être approuvés par le Board of State Examiners of Plumbers & Gas Fitters.
- Le scellant d'étanchéité de toutes les conduites doit être d'un type approuvé et résistant à l'action des gaz de pétrole liquéfié. N'utilisez jamais de scellant d'étanchéité de conduite sur des raccords coniques.
- Une bouteille de GPL bosselée ou rouillée peut être dangereuse; vous devez la faire vérifier par votre fournisseur de GPL.
- Vérifiez toujours s'il y a des fuites après chaque changement de bouteille de GPL. Effectuez la vérification avec une bouteille pleine.
- N'utilisez pas l'appareil avant la vérification de tous les raccordements pour confirmer l'absence de fuites.
- Avant chaque utilisation, inspectez la tuyauterie ou le tuyau d'alimentation en gaz avant d'ouvrir le gaz (ON). Si vous remarquez la présence de coupures, d'usure ou d'abrasion, il doit être remplacé avant l'utilisation.
- Vous devez utiliser l'assemblage de régulateur de pression et tuyau fourni avec l'appareil. Pour tout remplacement, communiquez avec le service à la clientèle.

Rangement et entretien

- Assurez-vous de fermer l'alimentation en gaz au niveau de la bouteille d'alimentation lorsqu'elle n'est pas utilisée.
- Gardez l'appareil couvert lorsqu'il n'est pas utilisé.
- Il est possible de ranger l'appareil à l'intérieur uniquement si la bouteille est déconnectée et retirée de l'appareil.
- Les bouteilles doivent être rangées à l'extérieur, hors de la portée des enfants; elles ne doivent pas se trouver dans un bâtiment, un garage ou tout autre endroit clos.
- Après une période de rangement ou d'inutilisation, vous devez vérifier l'appareil avant de l'utiliser pour confirmer l'assemblage adéquat et l'absence de fuites de gaz, de détérioration et d'obstruction au niveau des brûleurs.
- Gardez la zone de l'appareil au gaz d'extérieur dégagée et exempte de matériaux combustibles, d'essence et d'autres liquides et vapeurs inflammables.
- Nettoyez l'appareil au gaz d'extérieur, y compris les surfaces spéciales, avec les produits de nettoyage recommandés et vérifiez les tubes de brûleur/venturi pour en enlever tout insecte et nid d'insecte. Un tube bouché pourrait provoquer un incendie sous le gril.

Exigences relatives à l'enceinte pour bouteille de GPL

Pour une enceinte de bouteille comportant quatre côtés, des parties supérieure et inférieure, et destinée à l'installation dans une enceinte encastrée :

- Au moins une ouverture de ventilation dégagée doit être prévue sur le côté extérieur exposé de l'enceinte, à moins de 5 po (127 mm) de la partie supérieure de l'enceinte. La ou les ouverture(s) doivent avoir une surface libre totale d'au moins 1 po ^{2}/lb (14,2 cm ^{2}/kg) de capacité de combustible stocké.

CONSIGNES DE SÉCURITÉ ET MISES EN GARDE

- Au moins une ouverture de ventilation doit être prévue sur le côté extérieur exposé de l'enceinte à 1 po (25,4 mm) ou moins du niveau du plancher, avec une surface libre totale d'au moins 1/2 po²/lb (7,1 cm²/kg) de capacité de combustible stocké. Le bord supérieur ne doit pas se trouver à plus de 5 po (127 mm) au-dessus du niveau du plancher.
- Chaque ouverture doit être d'une dimension minimale permettant l'insertion d'une tige de 3/16 po (4,8 mm).

Dangers liés aux bouteilles de GPL

- L'installation doit être conforme aux codes locaux ou à la norme ANSI Z223.1 du National Fuel Gas Code ou CSA-B149.2 du Code d'installation du propane.
- Cet appareil peut être utilisé avec une bouteille de GPL de 20 lb de n'importe quelle marque, à condition qu'elle soit compatible avec un dispositif de retenue adéquat (non fourni pour les installations encastrées).
- La bouteille de GPL doit être :
  - Conçue pour l'utilisation avec un système de Type 1 uniquement.
  - Fabriquée et marquée conformément aux spécifications applicables aux bouteilles de GPL du ministère des Transports des États-Unis (D.O.T.) ou à la norme Bouteilles et tubes pour le transport des matières dangereuses et commission, CAN/CSA-B339.
  - Fournie avec un dispositif limiteur de remplissage homologué.
  - Fournie avec un dispositif de raccordement de bouteille compatible avec les raccords pour appareils de cuisson au gaz d'extérieur.
- La bouteille doit posséder un robinet d'arrêt terminé par une sortie de robinet d'alimentation en GPL spécifiée, selon le cas, pour un raccordement de Type 1.
- Un autocollant métallique avec cette mise en garde est fourni avec le gril. Installez cet autocollant près de votre gril barbecue.
- N'entreposez pas de bouteille pleine à la lumière directe du soleil.
- N'utilisez jamais une bouteille dont le robinet est endommagé. Vérifiez toujours s'il y a des fuites après chaque changement de bouteille de gaz combustible.
- La bouteille utilisée doit être munie d'un collet permettant de protéger le robinet de la bouteille.
- Pour faire fonctionner votre gril encastré avec du GPL en utilisant une bouteille de 20 lb de Type 1, un dispositif de retenue de bouteille de GPL intégré fourni par l'installateur doit être installé avant la première utilisation du gril.
- La tuyauterie d'alimentation en gaz et les connecteurs doivent être fixés à l'intérieur de l'enceinte pour éviter tout contact avec les pièces mobiles et les surfaces chaudes. Lorsque la tuyauterie d'alimentation en gaz passe par une ouverture dans l'enceinte, elle doit être protégée sur une distance d'au moins 2 po (50 mm) de chaque côté de l'ouverture.
- Raccordement : Le tuyau pour GPL avec raccord à débranchement rapide de Type 1 et régulateur est compris.
- Pression de fonctionnement : 11,0" C.E.
- Tous les tuyaux et connecteurs de gaz doivent être conformes à la norme ANSI Z21.75/ CSA 6.27 relative aux connecteurs pour les appareils au gaz d'extérieur et les maisons préfabriquées.
- Si l'appareil est entreposé à l'intérieur, débranchez la bouteille et retirez-la de l'appareil.
- Les grils comportant des orifices pour l'utilisation avec du gaz combustible sont équipés d'un assemblage tuyau/régulateur de haute capacité pour le raccordement à une bouteille de gaz combustible standard de 20 lb (Type 1). La bouteille de gaz combustible n'est pas comprise.
- N'utilisez pas le gril avant la vérification de tous les raccordements pour confirmer l'absence de fuites.
- Si vous possédez ou utilisez une bouteille de rechange, ou si une bouteille est débranchée, vous ne devez JAMAIS la ranger à proximité ou en dessous de l'élément du gril ou de la boîte de chauffage, ou à proximité de toute autre source d'allumage ou de chaleur.
- Ne remplissez jamais la bouteille au-delà de 80 %.
- Si les informations ci-dessus ne sont pas suivies à la lettre, un incendie causant la mort ou des blessures graves pourrait survenir.

EXIGENCES D'INSTALLATION POUR LE GAZ NATUREL

Installation et raccordement pour le gaz naturel

- Communiquez avec votre fournisseur de gaz local ou consultez les codes locaux pour des instructions sur l'installation des conduites d'alimentation en gaz. Assurez-vous de vérifier le type et les dimensions de la conduite, ainsi que la profondeur d'enfouissement. Si la conduite de gaz est trop petite, le gril ne fonctionnera pas correctement. Le scellant à joint ou conduite doit être d'un type approuvé et résistant aux actions des gaz combustibles.
- Assurez-vous que la flèche du régulateur pointe dans le sens du débit de gaz, dans le sens opposé à l'alimentation en gaz.
- Fermez le robinet d'arrêt manuel individuel de l'appareil pour l'isoler du système de tuyauterie d'alimentation en gaz pendant toute vérification de pression du système à des pressions d'essai égales ou inférieures à 1/2 PSIG (3,5 kPa).
- Un robinet d'arrêt de gaz fourni par l'installateur doit être installé dans un endroit facilement accessible.
- Utilisez un composé pour filetage uniquement sur les filetages mâles.
- N'utilisez jamais de scellant d'étanchéité de conduite sur des raccords coniques.
- Au Massachusetts, de tels robinets d'arrêt doivent être approuvés par le Board of State Examiners of Plumbers & Gas Fitters.
- Tous les tuyaux et tuyauteries doivent être disposés à distance du produit et ne jamais être en contact avec les surfaces du produit.
- Gaz naturel : Pression de fonctionnement : 4,0" C.E. Pression d'alimentation 5" à 14" C.E. Si la pression est supérieure à 14", vous devez utiliser un régulateur abaisseur fourni par l'installateur.
- Tous les tuyaux et connecteurs de gaz doivent être conformes à la norme ANSI Z21.75/ CSA 6.27 relative aux connecteurs pour les appareils au gaz d'extérieur et les maisons préfabriquées.

Consommation de gaz totale du gril avec tous les brûleurs réglés à HI (ÉLEVÉ) - Débits d'entrée BTU/heure	
MODÈLE	BE1-30AG
MAXIMALE	50000
GRIL	25000

Entretien

- Ne réparez ou remplacez aucune pièce de cet appareil, à moins que ce ne soit spécifiquement recommandé dans le présent guide. Tous les autres travaux doivent être effectués par un technicien autorisé ou une personne qualifiée.
- Utilisez uniquement le produit avec le type de gaz spécifié sur la plaque signalétique. Pour le changement de type de gaz, un ensemble de conversion du fabricant est requis.

DIMENSIONS DU PRODUIT

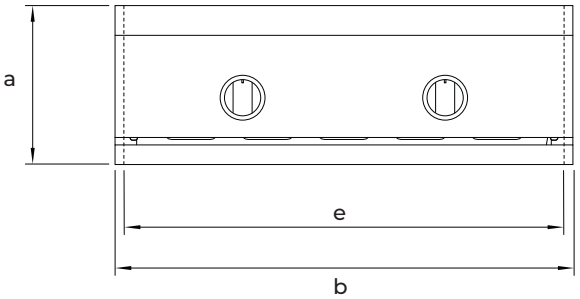

AVANT

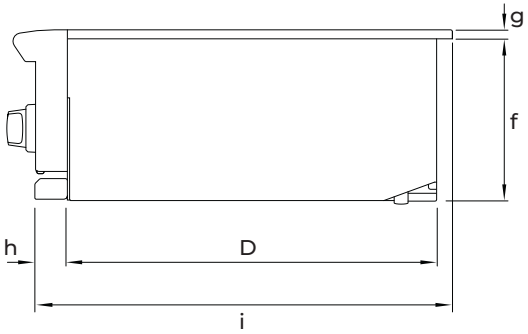

PROFIL

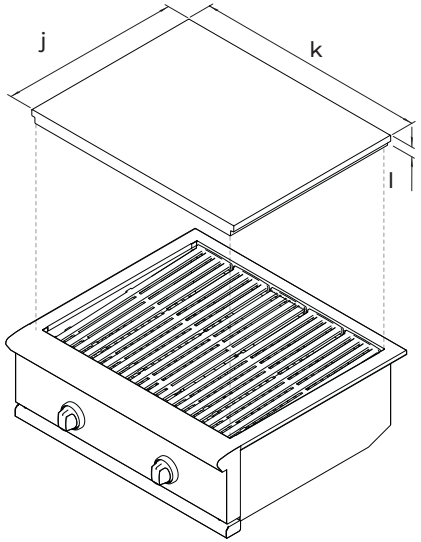

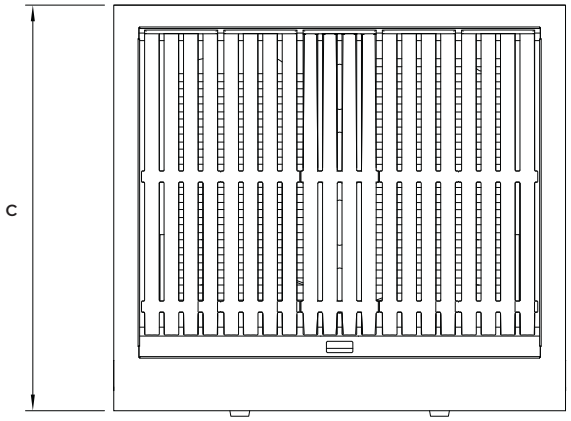

PLAN

DIMENSIONS DU PRODUIT		MODÈLES BE1-30AG	
		POUCES	MM
A	Hauteur hors tout du gril	10 1/2	266
B	Largeur hors tout du gril	30	762
C	Profondeur hors tout du gril (excluant les boutons)	26 7/8	683
D	Profondeur du châssis	22 1/2	572
E	Largeur du châssis (incluant le support)	27 13/16	707
F	Hauteur du châssis	9 15/16	252
G	Hauteur de la surface du gril au-dessus du comptoir	9/16	14
H	Profondeur du panneau de commande jusqu'au point de référence à l'avant	2 1/16	52
I	Profondeur du panneau de commande jusqu'à l'arrière du produit	25 1/2	648
J	Profondeur du couvercle	23	585
K	Largeur du couvercle	29 1/2	750
L	Hauteur du couvercle	1 11/16	43

DÉGAGEMENTS DE L'APPAREIL ENCASTRÉ

DÉCOUPE STANDARD

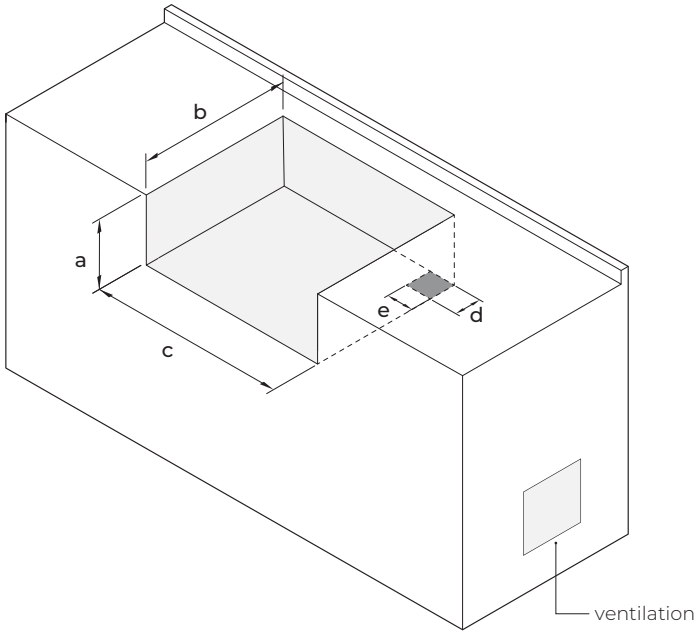

DIMENSIONS DE LA DÉCOUPE	MODÈLES BE1-30AG	
	POUCES	MM
A Hauteur de la découpe	10 1/8	257
B Profondeur de la découpe	22 3/4	578
C Largeur de la découpe	28 1/2	724
D Profondeur de l'ouverture pour l'alimentation en gaz	4 15/16	125
E Largeur de l'ouverture pour l'alimentation en gaz	4	102

Remarques :

- Au moment de déterminer un endroit adéquat, tenez compte de divers critères tels que l'exposition au vent, la proximité de trajets de circulation et la nécessité de garder les conduites d'alimentation en gaz aussi courtes que possible.
- Placez l'appareil dans un lieu bien aéré.
- Le comptoir et les pièces d'appui ou la base de support doivent être de niveau et à plat.
- L'enceinte doit comporter des ouvertures de ventilation pour éviter l'accumulation de gaz en cas de fuite. Reportez-vous à la norme ANSI Z21.58 pour Appareils de cuisson au gaz d'extérieur, Section 1.7 Enceintes pour systèmes autonomes d'alimentation en gaz de pétrole liquéfié.z

DÉCOUPE AVEC ENVELOPPE ISOLÉE

Si l'appareil doit être placé dans une enceinte combustible, une enveloppe isolée est requise.

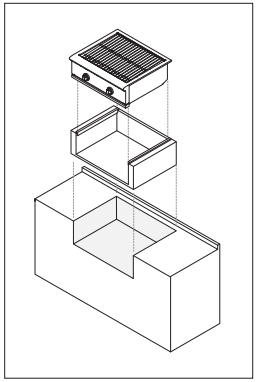

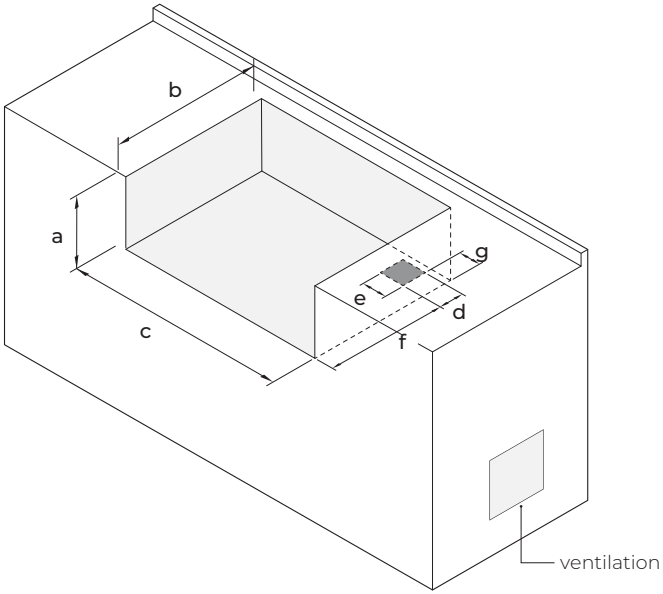

DIMENSIONS DE LA DÉCOUPE	MODÈLES BE1-30AG	
	POUCES	MM
A Hauteur de la découpe	11 1/8	283
B Profondeur de la découpe	23 3/4	603
C Largeur de la découpe	34 7/8	886
D Profondeur de l'ouverture pour l'alimentation en gaz	4	102
E Largeur de l'ouverture pour l'alimentation en gaz	4	102
F Profondeur de l'ouverture pour l'alimentation en gaz à partir du devant de la découpe	18 1/2	470
G Largeur de l'ouverture pour l'alimentation en gaz à partir du côté de la découpe	3 1/2	89

Remarques :

- Utilisez uniquement l'enveloppe isolée DCS ayant été conçue et testée spécialement pour cet usage.
- Pour vous procurer des portes et tiroirs d'accès, visitez le site dcsappliances.com
- **Numéro de modèle des portes d'accès de 30" :** ADN1-30
- **Numéro de modèle des tiroirs d'accès de 30" :** ADR2-30

DÉGAGEMENTS DE L'APPAREIL ENCASTRÉ

Dégagements pour une construction incombustible

Matériau ne pouvant pas être enflammé et brûlé, comme les matériaux composés entièrement, ou constitués d'une combinaison, d'acier, de fer, de brique, de tuile, de béton, d'ardoise et de plâtre.

Le gril est conçu pour s'installer facilement dans les enceintes de maçonnerie encastrées. Pour les emplacements incombustibles, le gril est inséré dans l'ouverture et suspendu par ses brides latérales. Il n'est pas nécessaire de le soutenir par le bas.

Fisher & Paykel recommande d'installer le robinet d'arrêt manuel dans un endroit facilement accessible par le client afin qu'il puisse fermer l'alimentation en gaz de l'appareil en cas d'urgence. Toutefois, l'appareil ne doit être modifié d'aucune façon pour permettre un tel positionnement.

Utilisez un niveau à bulle pour vous assurer que l'appareil est bien de niveau de l'avant à l'arrière et d'un côté à l'autre. S'il n'est pas de niveau, la combustion du brûleur risque d'être erratique ou l'écoulement des graisses pourrait ne pas s'effectuer efficacement.

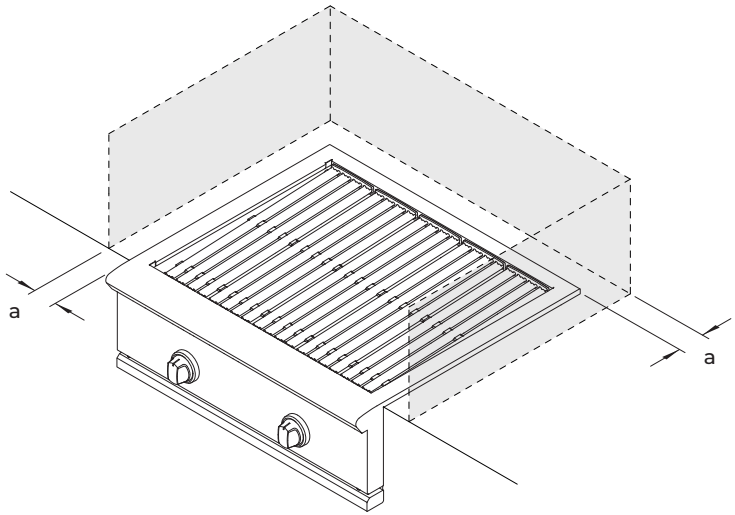

DIMENSIONS DE DÉGAGEMENT		MODÈLES BE1-30AG	
		POUCES	MM
A	Distance minimale entre une surface incombustible et le gril (au-dessus de la surface de cuisson)	3	76

DÉGAGEMENTS DE L'APPAREIL ENCASTRÉ

Dégagements pour une construction combustible

Tout matériau de structure de construction ou structure décorative en bois, papier comprimé, fibres de plante, vinyle/plastique ou autres matériaux capables de transférer la chaleur ou pouvant être enflammés et brûlés. Un tel matériau sera considéré comme combustible même s'il est ignifugé, traité pour retarder la propagation des flammes ou recouvert de peinture ou plâtre.

Enveloppe isolée

Si le gril doit être placé dans une enceinte combustible, une enveloppe isolée homologuée est requise. Des enveloppes isolées sont disponibles auprès de votre détaillant. Utilisez uniquement l'enveloppe isolée DCS ayant été conçue et testée spécialement pour cet usage. Consultez le schéma détaillé et tenez compte des dimensions de dégagement indiquées pour le raccordement de la conduite de gaz dans le coin arrière droit. Il est nécessaire de prévoir des ouvertures de ventilation dans l'enceinte pour éviter le risque d'accumulation de gaz en cas de fuite. Les pièces d'appui ou la base de support doivent être de niveau, à plat et suffisamment solides pour supporter le gril et l'enveloppe isolée. Le comptoir doit également être de niveau.

Numéro de pièce de l'enveloppe isolée de 30" : 70859

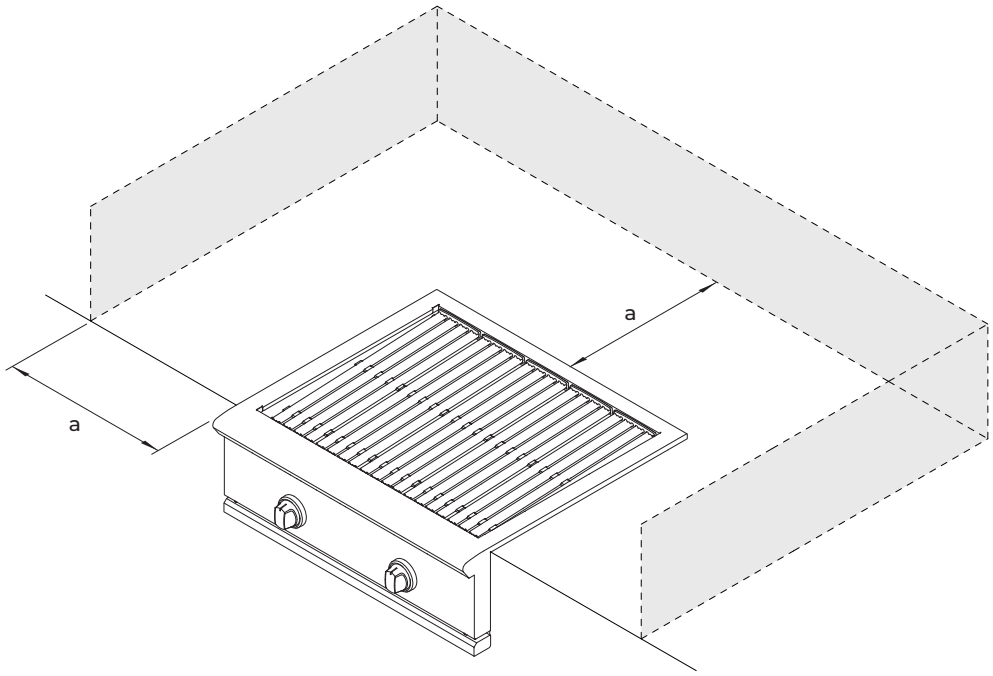

DIMENSIONS DE DÉGAGEMENT		MODÈLES BE1-30AG	
		POUCES	MM
A	Distance minimale entre une surface combustible et le gril (au-dessus de la surface de cuisson)	18	457

RACCORDEMENT ÉLECTRIQUE

Tous les appareils sont fournis avec un transformateur d'alimentation 12 V permettant le fonctionnement du dispositif d'allumage et des fonctions d'éclairage des boutons. Le transformateur est dissimulé dans un boîtier avec un cordon d'alimentation électrique raccordé.

Exigences électriques

Utilisez uniquement un circuit protégé par un disjoncteur différentiel de fuite à la terre (DDFT) avec ce produit.

Une prise électrique 120 V CA 15 A extérieure avec DDFT doit être installée par un électricien qualifié à l'intérieur de l'enceinte pour les appareils encastrés, ou à proximité du lieu d'utilisation pour un appareil non encastré. Pour les produits encastrés, le transformateur 12 V fourni doit être raccordé pendant l'installation.

Installation

Le transformateur doit être fixé sous le produit, dans un emplacement sec et éloigné de toute chaleur excessive. Assurez-vous de prévoir un accès adéquat pour faciliter l'entretien si le transformateur ou les raccordements devaient nécessiter des travaux de maintenance.

Halos de boutons

Lorsqu'un bouton est en cours d'utilisation, un halo orange s'allume autour de ce bouton. Il passe d'orange à blanc si le bouton est tourné à la position OFF (ARRÊT), mais qu'un autre bouton demeure activé. Si tous les boutons sont tournés à la position OFF (ARRÊT), tous les halos sont atténués.

Il est possible de relier plusieurs produits DCS de Série 9 afin de permettre l'illumination de halos entre les différents produits. Pour utiliser cette fonctionnalité, un ensemble DCS approuvé est requis et **disponible séparément** auprès de votre détaillant DCS local.

Si le dispositif d'allumage ou les halos de boutons ne fonctionnent pas, il est possible qu'un branchement se soit desserré lors de l'expédition ou que le DDFT se soit déclenché et nécessite un réenclenchement. Reportez-vous à la section de dépannage de votre guide d'utilisation pour davantage d'instructions.

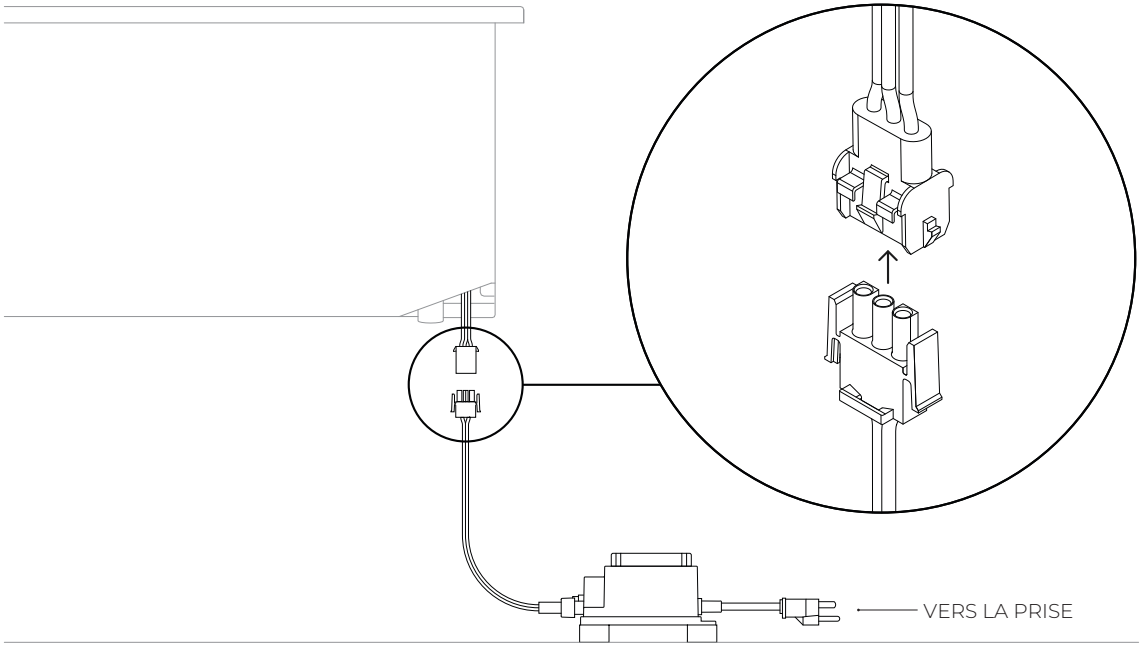

EXIGENCES RELATIVES À L'ALIMENTATION EN GAZ

Vérifiez le type d'alimentation en gaz à utiliser (gaz naturel ou GPL) et assurez-vous que l'indication figurant sur la plaque signalétique de l'appareil est conforme à celle de l'alimentation. La plaque signalétique est apposée sous le plateau d'égouttement. Ne connectez jamais de conduite de gaz non régulée à l'appareil. Vous devez utiliser un régulateur de pression même si l'alimentation en gaz est contrôlée.

Des ensembles de conversion de gaz sont disponibles auprès du service à la clientèle. Au moment de commander des ensembles de conversion de gaz, indiquez le numéro de modèle et le type de gaz (naturel ou GPL) de votre gril.

L'appareil et son robinet d'arrêt individuel doivent être débranchés du système de tuyauterie d'alimentation en gaz pendant toute vérification de pression de ce système à des pressions d'essai supérieures à 1/2 PSIG (3,5 kPa). Fermez le robinet d'arrêt manuel individuel de l'appareil pour l'isoler du système de tuyauterie d'alimentation en gaz pendant toute vérification de pression du système à des pressions d'essai égales ou inférieures à 1/2 PSIG (3,5 kPa).

Consommation de gaz totale du gril avec tous les brûleurs réglés à HI (ÉLEVÉ)

BE1-30AG : 50 000 BTU/heure

Remarque :

- Si vous constatez des signes évidents d'abrasion ou d'usure excessive, ou encore si le tuyau est coupé, vous devez le faire remplacer avant d'utiliser l'appareil de cuisson au gaz d'extérieur.
- L'assemblage de tuyau de rechange spécifié par le fabricant doit être utilisé pour le remplacement.

RACCORDEMENT DE GAZ NATUREL

Raccordement : NPT 1/2" femelle. Pression de fonctionnement : 4,0" C.E. Pression d'alimentation : 5" à 14" C.E.

Si la pression est supérieure à 14" C.E., vous devez utiliser un régulateur abaisseur. Communiquez avec votre fournisseur de gaz local ou consultez les codes locaux pour des instructions sur l'installation des conduites d'alimentation en gaz. Assurez-vous de vérifier le type et les dimensions de la conduite, ainsi que la profondeur d'enfouissement. Si la conduite de gaz est trop petite, le gril ne fonctionnera pas correctement.

Pour connecter les raccords fournis avec le gril

Utilisez un composé pour filetage uniquement sur les filetages mâles. Utilisez une deuxième clé à tuyau pour maintenir le tuyau d'admission du gril afin d'éviter de déplacer les conduites de gaz internes du gril. Assurez-vous que la flèche du régulateur pointe dans le sens du débit de gaz vers l'appareil, dans le sens opposé à l'alimentation en gaz. N'oubliez pas de placer le robinet d'arrêt fourni par l'installateur dans un endroit accessible.

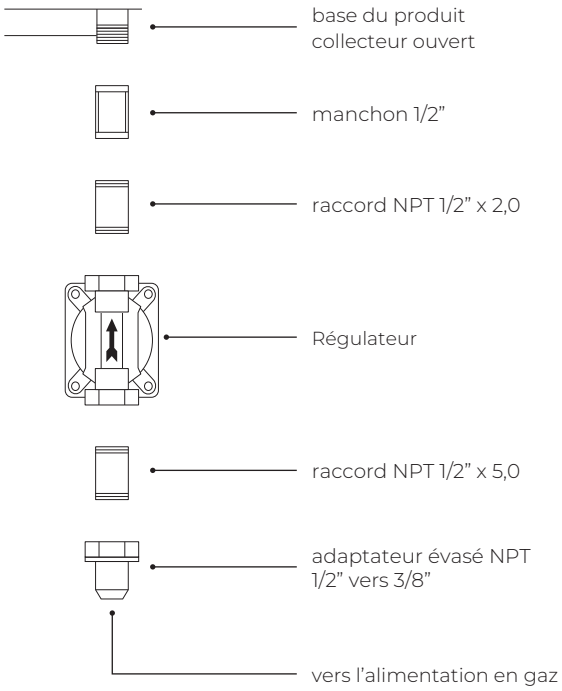

RACCORDEMENT DE GPL POUR UN APPAREIL SUR CHARIOT

Les appareils réglés pour l'utilisation avec du GPL sont équipés d'un assemblage tuyau/régulateur de haute capacité pour le raccordement à une bouteille de GPL standard de 20 lb (Type 1). Le réservoir de GPL n'est pas compris. Le système de gril a été soumis à des essais d'étanchéité; ne retirez pas l'assemblage de régulateur/tuyau du produit pendant l'installation sur un chariot.

Raccordement : Tuyau pour GPL avec raccord à débranchement rapide de type 1 et régulateur.
Pression de fonctionnement : 11,0" C.E.

Pour connecter l'assemblage de régulateur/tuyau de GPL à l'assemblage de réservoir/robinet

Assurez-vous d'abord que le robinet principal du réservoir est complètement fermé, que tous les boutons de brûleur sont à la position OFF (ARRÊT) et que le chariot est stable. Bien que le débit de gaz soit interrompu lorsque le système de Type 1 est déconnecté par mesure de sécurité, fermez toujours le robinet principal du réservoir de GPL après chaque utilisation et pendant le transport du réservoir ou de l'appareil.

Ouvrez le tiroir d'accès du chariot et placez le réservoir de GPL dans le dispositif de retenue de réservoir (comme illustré dans le guide d'installation sur chariot). Insérez l'admission du régulateur dans le robinet du réservoir et tournez le coupleur noir dans le sens des aiguilles d'une montre pour le serrer. Ne serrez pas excessivement le coupleur. Ouvrez le robinet principal du réservoir (ON) et tournez les valves de réglage de brûleur à la position HI (ÉLEVÉ) pendant environ 20 secondes afin de purger l'air du système. Fermez les valves (OFF) et attendez 5 minutes avant d'essayer d'allumer les brûleurs.

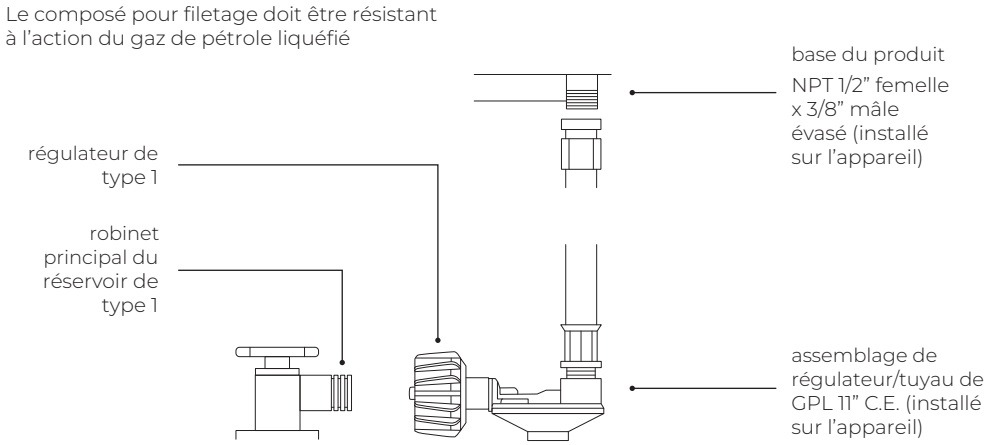

RACCORDEMENT DE GPL POUR UN APPAREIL ENCASTRÉ

Pour l'installation dans un emplacement encastré, il est nécessaire d'installer le gril conformément aux directives d'installation encastrée et de retirer l'assemblage de régulateur/tuyau de GPL du produit.

Lorsqu'un appareil au GPL est directement raccordé à un système d'alimentation en GPL résidentiel, vous devez suivre les consignes de raccordement de gaz naturel. L'installateur doit fournir un régulateur de pression approprié pour réduire la pression du gaz à 11" C.E.

Raccordement : Tuyau pour GPL avec raccord à débranchement rapide de Type 1 et régulateur. **Pression de fonctionnement :** 11,0" C.E.

Pour faire fonctionner votre gril encastré avec du GPL en utilisant une bouteille de 20 lb de type 1, un dispositif de retenue de réservoir de GPL intégré doit être installé avant la première utilisation du gril. L'installateur doit fournir un tuyau flexible de DI ½ po, un tuyau fixe et un adaptateur évasé

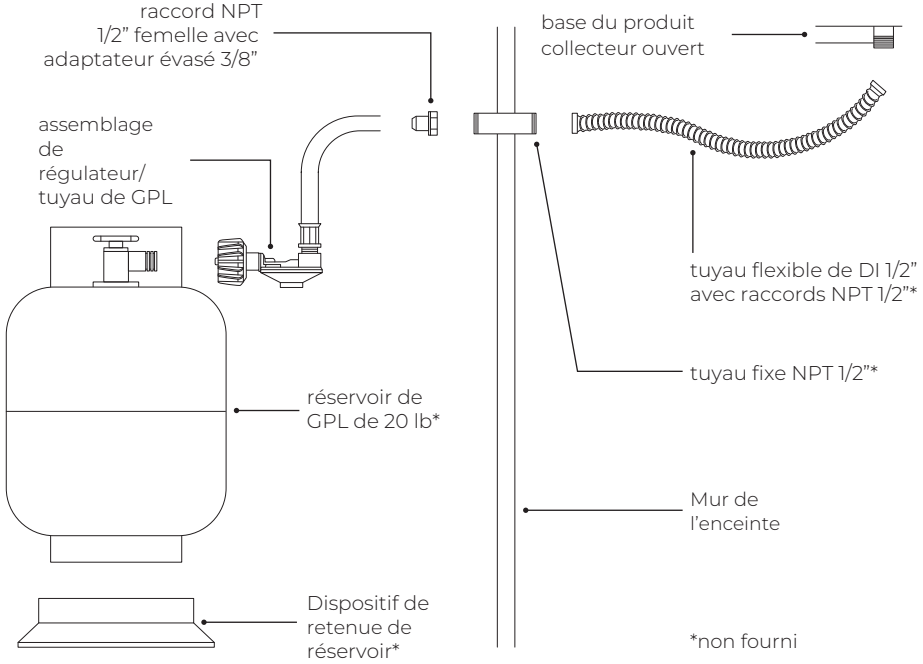

VÉRIFICATION DES FUITES

Une vérification d'étanchéité complète doit être effectuée sur le site d'installation. Vérifiez périodiquement l'absence de fuites dans l'ensemble du système ou effectuez immédiatement une vérification si vous sentez une odeur de gaz.

Si vous utilisez une bouteille de GPL, assurez-vous qu'elle soit installée dans une position verticale afin de permettre le retrait de vapeur requis.

1

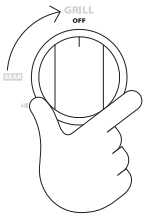

Préparez une solution savonneuse, composée d'une part de détergent liquide et d'une part d'eau. Versez la solution dans un vaporisateur. Assurez-vous que toutes les valves de réglage sont à la position OFF (ARRÊT) avant d'ouvrir l'alimentation en gaz à la position ON (MARCHE).

2

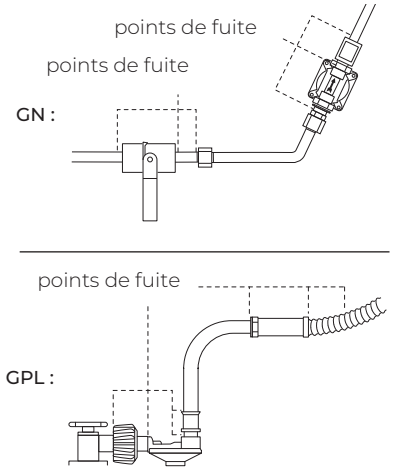

Vérifiez tous les raccordements de la conduite d'alimentation ou de la bouteille de GPL en appliquant la solution autour du raccordement, sur le tuyau et à l'extrémité du collecteur. Des bulles de savon apparaîtront en présence d'une fuite.

En présence d'une fuite

Fermez immédiatement l'alimentation en gaz à la position OFF (ARRÊT) et serrez les raccordements présentant une fuite. Ouvrez l'alimentation en gaz à la position ON (MARCHE), puis vérifiez de nouveau. Si vous ne parvenez pas à arrêter une fuite de gaz, fermez l'alimentation en gaz à la position OFF (ARRÊT) et appelez votre fournisseur de gaz local ou le détaillant auprès duquel vous avez acheté l'appareil. Seules les pièces recommandées par le fabricant doivent être utilisées sur l'appareil; toute substitution peut entraîner l'annulation de la garantie.

Changement de bouteille de GPL

Assurez-vous de fermer le robinet principal du réservoir avant de tourner le coupleur dans le sens inverse des aiguilles d'une montre pour désengager l'admission. Retirez l'admission de l'ouverture de robinet du réservoir. Votre station locale de remplissage de GPL devrait disposer de l'équipement approprié pour remplir votre réservoir.

N'essayez pas de retirer, réparer ou remplacer l'assemblage de régulateur/tuyau. Cela doit être effectué uniquement par un technicien qualifié agréé.

CHANGEMENT DE BOUTEILLE DE GAZ

Inspectez le tuyau de raccordement du gaz à chaque changement de bouteille de gaz. Remplacez le tuyau s'il présente des signes de dommage.

1

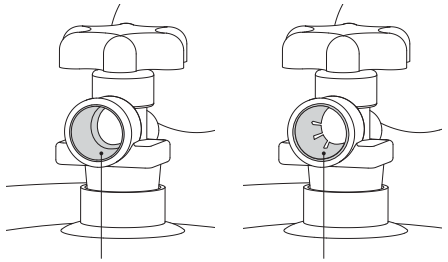

Avant de raccorder une nouvelle bouteille, vérifiez le joint torique en caoutchouc. Si le joint torique est endommagé, retournez-le au fournisseur de gaz. N'utilisez pas de bouteille endommagée.

Si le joint torique est en bon état, raccordez le régulateur du gril au robinet de la bouteille de gaz et ouvrez l'alimentation en gaz. Vérifiez s'il y a des fuites. Consultez 'Vérification des fuites'.

2

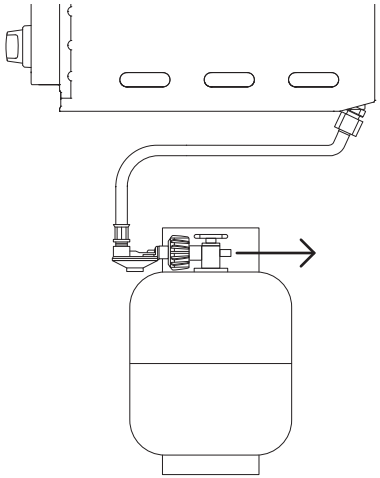

S'il n'y a pas de fuite, placez la bouteille dans l'enceinte du gril, avec la soupape de dégagement de pression orientée à l'opposé de vous.

Fermez toujours le robinet de la bouteille après chaque utilisation.

RÉGLAGE DU BRÛLEUR

RÉGLAGE DE HAUTEUR DE LA FLAMME

Les flammes doivent être bleues et stables, sans pointe jaune, bruit excessif ou élévation au-dessus du brûleur (Remarque : les flammes des appareils au GPL peuvent avoir certaines pointes jaunes). Si l'une de ces situations se produit, vérifiez que l'obturateur d'air et les orifices de brûleur sont dégagés. Si le nettoyage de ces pièces n'améliore pas les performances, il est possible d'ajuster l'obturateur d'air en suivant les instructions ci-dessous.

1

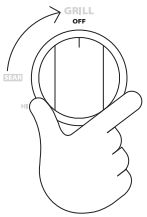

Assurez-vous que le gril est à OFF (ARRÊT) et refroidi.

Pour accéder aux obturateurs d'air, retirez la grille, le plateau radiant et le brûleur en U.

2

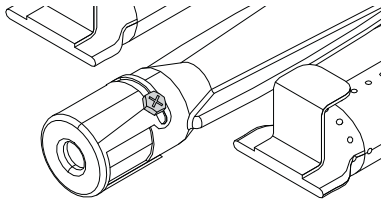

À l'aide d'un tournevis, desserrez la vis de blocage sur la face de l'obturateur d'air de manière à pouvoir l'ajuster. Si la flamme est jaune, tournez l'obturateur d'air dans le sens inverse des aiguilles d'une montre; si la flamme est bruyante et tend à s'élever, tournez l'obturateur d'air dans le sens des aiguilles d'une montre.

3

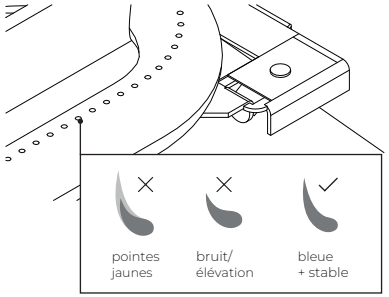

Réinstallez le brûleur en U et allumez pour vérifier. Si la flamme est bleue et stable, retirez le brûleur, serrez la vis de l'obturateur d'air et réinstallez toutes les pièces. Si la flamme est toujours instable, répétez les étapes ci-dessus.

RÉGLAGE DE FLAMME BASSE

Les valves du gril comportent un réglage de niveau bas ajustable. Selon les fluctuations de la pression de gaz ou du niveau de chaleur, vous pourriez souhaiter augmenter ou réduire le débit de gaz au niveau bas. Si le type de gaz a été converti du gaz naturel au GPL ou vice versa, le réglage de flamme basse doit être vérifié et ajusté.

1

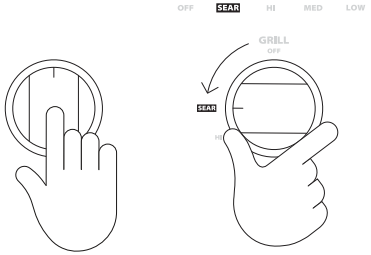

Enfoncez et maintenez le bouton sélectionné pendant 2 secondes avant de le tourner à SEAR (SAISIR). Maintenez pendant 10 secondes pour allumer le brûleur sélectionné.

2

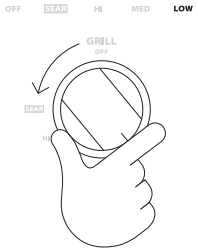

Tournez le bouton de commande dans le sens inverse des aiguilles d'une montre jusqu'au réglage le plus bas.

3

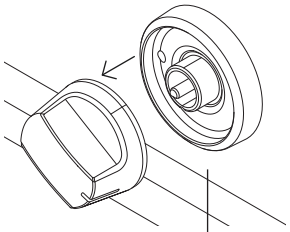

Retirez le bouton.

4

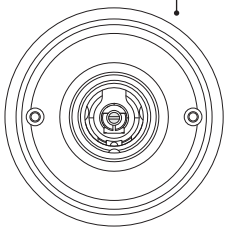

VUE DE FACE DU CADRAN

Maintenez la tige de la valve avec des pinces, insérez un tournevis à tête plate dans la tige et, tout en surveillant le brûleur, ajustez jusqu'à l'obtention d'une petite flamme stable.

Avant l'assemblage, vérifiez que les plateaux radiants sont demeurés en place pendant le transport. Ils doivent reposer fermement sur leurs broches de positionnement dans la base du gril.

1

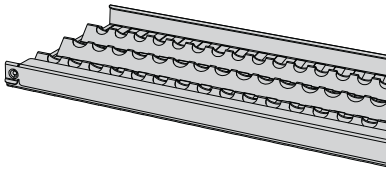

Déballez les tiges en céramique et retirez le plateau radiant de l'appareil.

2

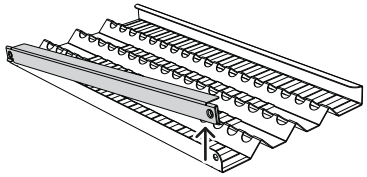

Déverrouillez l'embout du plateau radiant en le poussant vers le haut avec deux doigts.

3

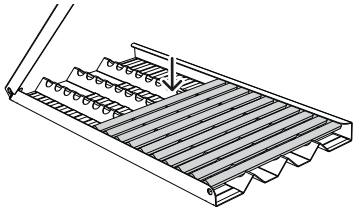

Placez toutes les tiges en céramique sur le plateau radiant.

4

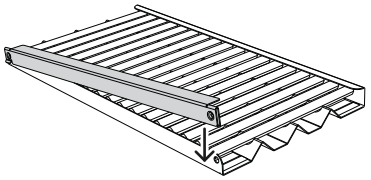

Verrouillez l'embout et placez le plateau radiant assemblé dans l'appareil.

En cas de bris d'une tige en céramique

Déverrouillez l'embout du plateau radiant en le poussant vers le haut avec deux doigts, puis remplacez la tige en céramique brisée. Verrouillez l'embout du plateau radiant. Pour commander des tiges de rechange, veuillez visiter le site www.dcsappliances.com

INSTALLATION SUR CHARIOT NON ENCASTRÉ (ÉTAPE OPTIONNELLE)

Conçu dans un esprit de flexibilité, le gril de 30” peut être encastré ou installé sur un chariot non encastré. Si le gril doit être placé sur un chariot non encastré, un chariot DCS approuvé est requis et **disponible séparément** auprès de votre détaillant DCS local.

Numéro de pièce du chariot non encastré CAD1-30E : 71525

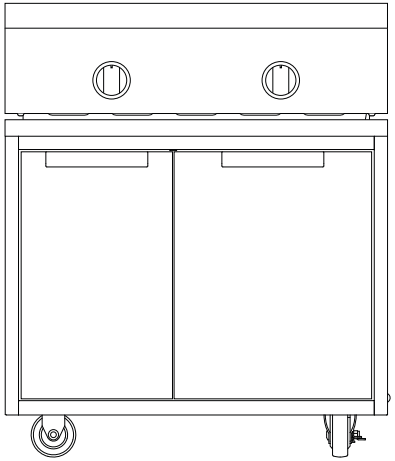

IMPORTANT!

- Pour davantage d’instructions, reportez-vous au guide d’installation fourni avec votre chariot non encastré.
- Portez des gants pour manipuler le chariot, car certains bords peuvent être tranchants.
- Au moins deux personnes sont requises pour le déplacement et l’assemblage du chariot.
- Poussez ou tirez le chariot en le saisissant par les coins; ne le déplacez pas en tenant les tiroirs ou les poignées.
- Pour éviter tout basculement, ne poussez pas sur la partie supérieure des tiroirs.
- Pour une utilisation optimale, ce produit doit être situé sur une surface de niveau avec une zone plane d’un minimum de 30 x 48” (762 x 1 219 mm). Toute bosse, fissure ou protubérance doit mesurer moins de 1/4”.
- Ne surchargez pas les tiroirs. La capacité maximale de chaque tiroir est 35 lb.

Préparation du gril

1

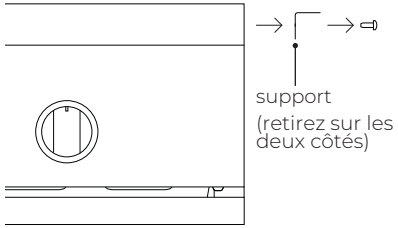

Retirez les supports sur les côtés du gril et remplacez-les par les supports de fixation pour chariot fournis.

2

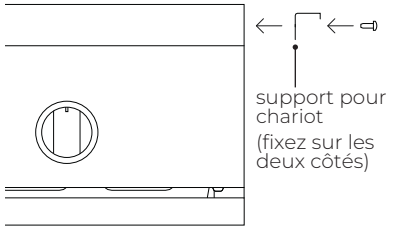

Fixez les supports de fixation pour chariot sur chaque côté à l’aide de quatre des vis 10-24 x 1/2” fournies.

Fixation du gril sur le chariot

1

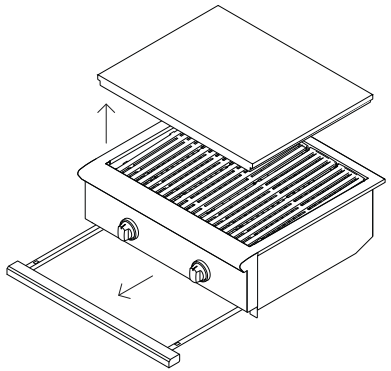

Retirez le bac d’égouttement et tout autre composant amovible du gril.

2

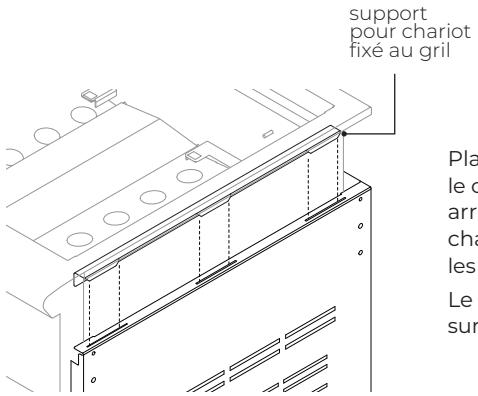

Placez la partie supérieure du gril sur le chariot en alignant les languettes arrière du gril avec les fentes du chariot. Abaissez le gril en alignant les languettes restantes.

Le gril doit bien reposer à plat sur la surface du chariot.

3

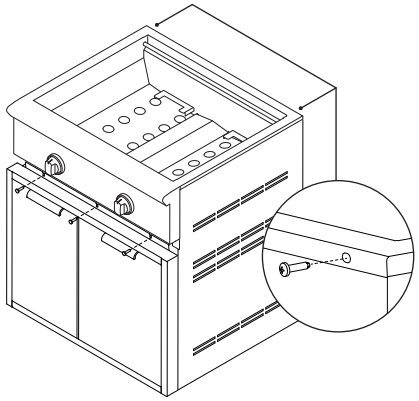

Fixez le gril au chariot à l’aide de deux vis à tête étoilée à l’arrière et de trois vis à l’avant.

Remettez en place tous les composants retirés à l’étape 1 avant de vous reporter à la page 9 pour les consignes de raccordement de l’alimentation en gaz.

LISTE DE VÉRIFICATION DE L'INSTALLATEUR

Lisez toutes les instructions d'installation de ce manuel pour vérifier que l'appareil est correctement installé.
Assurez-vous que l'installation est correctement effectuée avant d'utiliser l'appareil.

Assurez-vous que :

- ☐ les mesures de dégagement spécifiées sont respectées par rapport aux matériaux combustibles
- ☐ la ventilation adéquate de l'enceinte a été vérifiée
- ☐ tous les emballages internes et les résidus d'adhésif sont enlevés
- ☐ le brûleur est de niveau et ne balance pas
- ☐ le support d'expédition est retiré
- ☐ les boutons tournent librement et les cadrans sont centrés
- ☐ l'éclairage de halo fonctionne correctement
- ☐ toutes les étiquettes de mise en garde sont enlevées et remises au client pour référence ultérieure
- ☐ le réglage de flamme basse est satisfaisant
- ☐ le bac d'égouttement est installé correctement et glisse librement
- ☐ chaque brûleur s'allume correctement, que ce soit individuellement ou avec le brûleur adjacent allumé
- ☐ le régulateur de pression est raccordé et réglé à 4,0" C.E. pour le gaz naturel, ou 11,0" C.E. pour le GPL
- ☐ le robinet d'arrêt manuel est installé et accessible
- ☐ l'appareil est testé et exempt de fuites
- ☐ l'utilisateur est informé de l'emplacement du robinet d'arrêt de l'alimentation en gaz

Remplir et conserver pour référence ultérieure :

Modèle _____

N° de série _____

Date d'achat _____

Acheteur _____

Adresse du détaillant _____

Nom de l'installateur _____

Signature de l'installateur _____

Entreprise d'installation _____

Date de l'installation _____

DCSAPPLIANCES.COM

© Fisher & Paykel Appliances 2025. Tous droits réservés.
Fisher & Paykel Appliances, 695 Town Center Drive
Suite 180, Costa Mesa, CA 92626, États-Unis

Les modèles illustrés dans ce guide peuvent ne pas être disponibles dans tous les pays et sont sujets à modifications sans préavis.

Les caractéristiques de produit présentées dans ce guide s'appliquent aux modèles et produits spécifiques qui y sont décrits à la date de publication. Dans le cadre de notre politique d'amélioration en permanence de nos produits, ces caractéristiques peuvent être modifiées à tout moment.

Pour les plus récentes informations sur la disponibilité des modèles et des caractéristiques dans votre pays, veuillez visiter notre site Web ou contacter votre détaillant DCS local.